＿＿＿＿＿＿＿＿＿＿＿＿＿＿＿＿御中

No. ＿＿＿＿＿＿＿＿

提出日　２０２　　年　　月　　日

作成印	確認印

無線操縦装置 納入仕様書

429MHz帯 特定小電力局

商 品 名　スマートケーブレス50000U

型　　式　非標準型　□　ＲＣ－５００　　Ｕ

準標準型　□　ＲＣ－５００１２Ｕ３０５０

標 準 型　■　ＲＣ－５０００８Ｕ

標 準 型　□　ＲＣ－５００１２Ｕ

受　領　印　欄

この書類を受領いたしました。

２０２　　年　　月　　日

朝　日　音　響　株　式　会　社

〒771-1311　徳島県板野郡上板町引野字東原43-1

TEL 088-694-2411　FAX 088-694-5544

https://www.asahionkyo.co.jp/

品　目　員　数　表

品　　名	型　　名	員　数	備　　考
送　　信　　機	ＴＸ－５０００８Ｕ	1	電池パック１ケ付
ビニールケース	ＣＣ－５００００	1	
ネックストラップ	ＳＴ－１５００	1	
充電アダプター	ＰＳ－３０６	1	
充　　電　　台	ＣＳ－５００	1	
予備電池パック	ＮＨＷ４－４０７０		オプション
急　速　充　電　器	ＰＳＫ－１０１ＧＡ		オプション
ボタン変更シール	ＮＳ－３		オプション
充電用カセットホルダー	ＢＴ－３Ｂ		オプション（電池単体充電用）
受　　信　　機	ＲＸ－３３０８Ｕ	1	
ロッドアンテナ	ＬＡ－１７０	1	
マウントキット	ＭＫ－５０５Ｍ		オプション
アンテナ分配器			オプション
予　備　リ　レ　ー	Ｇ２Ｒ－１－Ｓ　ＤＣ１２Ｖ		オプション
予　備　ヒ　ュ　ー　ズ	１０Ａ		オプション
ケーブルグランド	ＳＴ２１		オプション
ロ　ッ　ク　ナ　ッ　ト	ＧＭＰ－ＧＬ２１		オプション
取　扱　説　明　書		1	
完　　成　　図　　書		（1）	標準型以外に付属
試　験　成　績　票		1	

商品名　スマートケーブレス50000U

□	非標準品	点	型式　ＲＣ－５００　Ｕ
□	準標準品	１２点	ＲＣ－５００１２Ｕ３０５０
■	標準品	８点	ＲＣ－５０００８Ｕ
□	標準品	１２点	ＲＣ－５００１２Ｕ

送信機

寸法・重量	１８７×　６７×　３４（筐体寸法のみ）３００ｇ(電池を含む)
充電アダプター寸法・重量	６０×　４４×　４１　１８０ｇ
押ボタン寿命	５０万回以上（押圧１５００ｇにて)(２段押し仕様時)
電源	４．８Ｖ　７００ｍＡｈ充電式電池パック
電池連続使用時間	電源入時間合計１５時間以上
充電時間	約１０時間（付属の充電アダプターと充電台にて）
電池残量警告	「電源/充電」ＬＥＤが赤色に点灯し、警告後に作動停止・消灯
充電表示	「電源/充電」ＬＥＤが赤色に点灯
適用規格	電波法に規定される特定小電力局無線設備。ARIB STD-T67準拠
送信出力	４２９ＭＨｚ帯、出力は１ｍＷ
キャリアセンス機能	送信機の「警告」ＬＥＤが１秒おきに２回点滅して表示
ﾆｭｰﾄﾗﾙｲﾝﾀｰﾛｯｸ表示	送信機側では「警告」ＬＥＤが点滅して表示--解除で消灯
保護等級	ＩＰ６５相当

受信機

寸法・重量	■１８４×２６４×７２(取付脚は含まず)　１．４ｋｇ(RX-3300U)　最大 9ﾘﾚｰ
	□２５１×２６１×７０(　〃　)　２．２ｋｇ(RX-51000U)　最大17ﾘﾚｰ
	□３１９×２６４×７６(　〃　)　３．０ｋｇ(RX-60000U)　最大25ﾘﾚｰ
	□３８８×３１４×７６(　〃　)　４．０ｋｇ(RX-70000U)　最大32ﾘﾚｰ
電源	■ＡＣ１００～２２０Ｖ(フロートアース)　±１０％　５０／６０Ｈｚ
	□ＤＣ１２～４８Ｖ　(　〃　)　＊ＤＣ仕様はオプション
消費電力	最大１９ＶＡ以下(RX-51012U)、最大１４ＶＡ以下(RX-3308U)(ＡＣ２２０Ｖ使用時)
	最大１０Ｗ以下　(RX-51012U)、最大　７Ｗ以下　(RX-3308U)(ＤＣ２４Ｖ使用時)
出力リレー制御容量	抵抗負荷　１０Ａ　誘導負荷　７．５Ａ　（ＡＣ２５０Ｖ）
	抵抗負荷　１０Ａ　誘導負荷　５Ａ　（ＤＣ　３０Ｖ）
応答速度	最小５０msec　最大１００msec
	（ただし、混信などでエラーが発生しないときに限る）
受信機通電表示	「通　電」ＬＥＤで通電表示――――電源電圧が正常にかかっている時点灯
スケルチ表示	「スケルチ」ＬＥＤでキャリア信号の有無表示――――キャリア受信時点灯
データ表示	「デ ー タ」ＬＥＤで受信データ信号の有無表示――――データ受信時点灯
主電源入表示	「メ イ ン」ＬＥＤで主電源入信号の有無表示――――主電源入信号受信時点灯
操作信号表示	「操　作」ＬＥＤで操作信号の有無表示――――各操作用信号受信時点灯
動作ロック表示	「ロ ッ ク」ＬＥＤで状態表示――――――――――動作ロック時点灯
保護等級	ＩＰ６５相当(防水接栓使用時)、RX-60000/RX-70000はＩＰ５４
絶縁抵抗(１次－筐体間)	１００ＭΩ以上（５００Ｖメガーにて）
耐電圧(１次－筐体間)	ＡＣ４６０Ｖ以下（１次－筐体間に７５０Ｖのバリスタを実装しています）

共通仕様

到達範囲	無障害状態で１００ｍ以上
使用周波数	429.2500～429.7375MHz帯の指定された40波中の1波(標準的にはｸﾞﾙｰﾌﾟ追尾式に設定)
電波型式	Ｆ１Ｄ
変調方式	２値ＦＳＫ方式
データ伝送速度	２４００bps
１フレーム伝送時間	５０msec
エラー検出	ＣＲＣＣ－ＣＣＩＴＴによるエラー検出コードを付加
基本アドレス	８ビット（固定）
機種認識コード	８ビット（固定）
拡張アドレス	８ビット（固定、送信機には下位４ビット分の切換スイッチ付）
使用温度範囲	－１０℃～＋６０℃

記載事項は予告なく変更する場合があります。

■ 送信機外形図（標準型８Ｕ参考例）

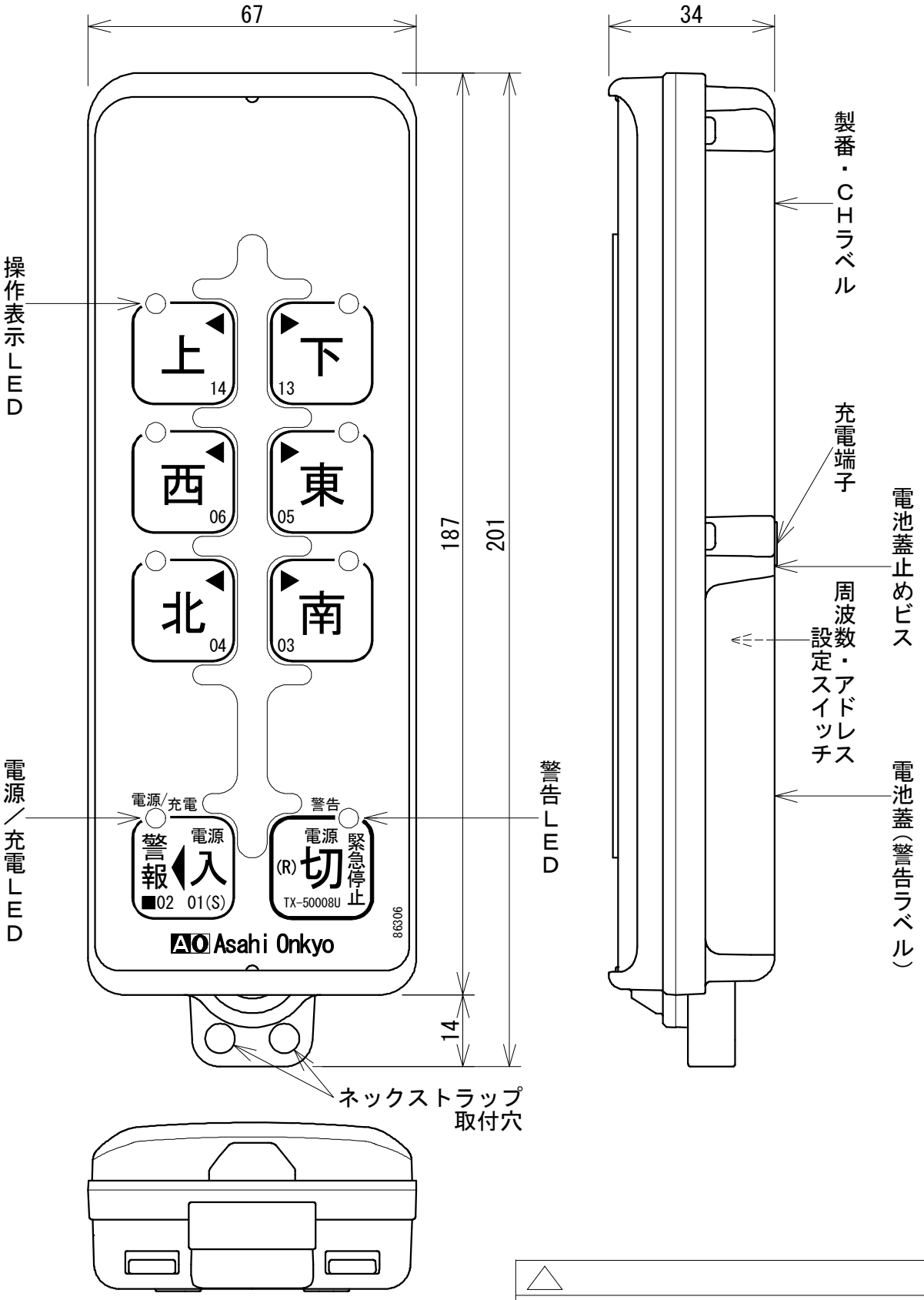

（注）周波数・アドレス設定スイッチは電池収納部にあります。
設定の変更は電池蓋を取り外して行います。

摘要	樹脂色 青色(ﾏﾝｾﾙ 8.2B4.8/13.7 相当)			単位：mm		図番	８６７０２
材質	ポリカーボネート(PC/ABS)	尺度	／	第三角法		図名	送信機外形図
設計		製図	’23.09.06 OCT	改図		検図	’23.09.06 ORM	品名	ｽﾏｰﾄケーブレス50000U
								型式	ＴＸ－５０００８Ｕ

Asahi Onkyo

■ 送信機オーダーパネル記入図

標準型 ＴＸ－５０００８Ｕ パネル図

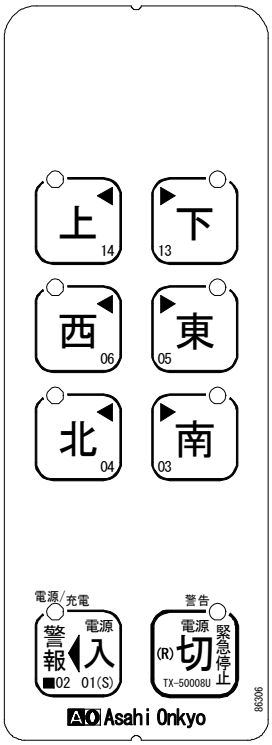

標準型 ＴＸ－５００１２Ｕ パネル図

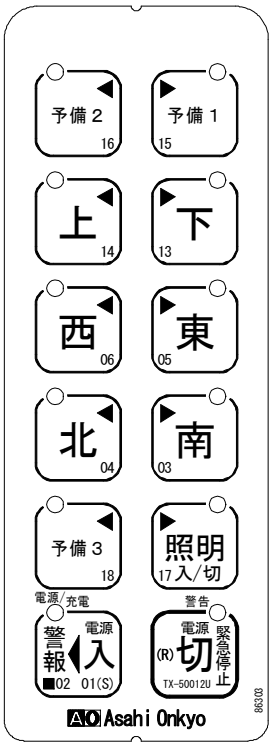

オーダーパネル記入図

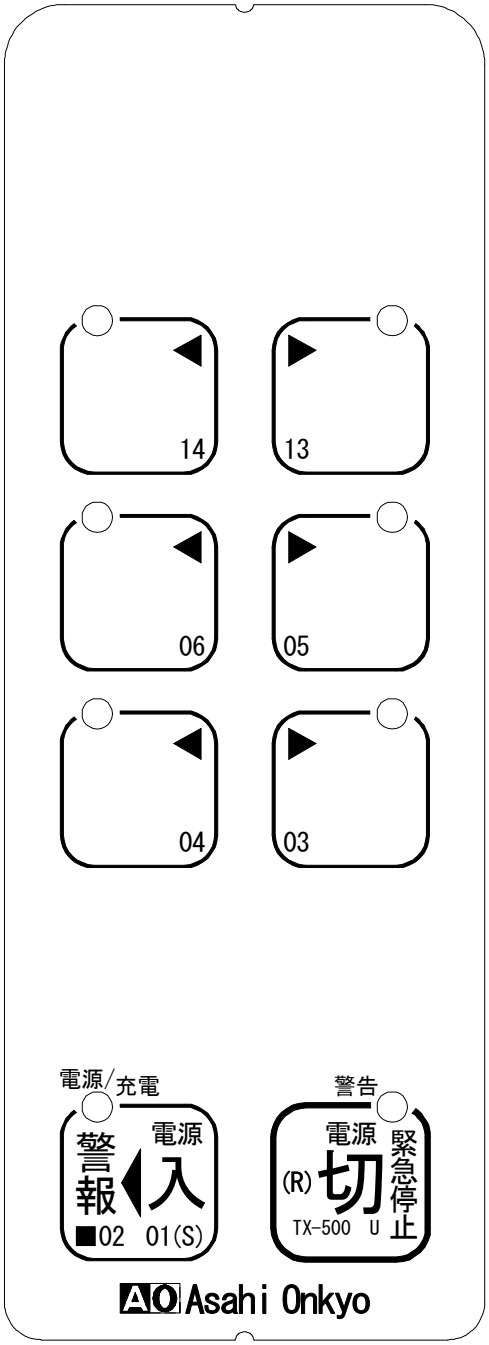

摘要						単位：mm		図番	８６６０２
材質				尺度	／			図名	送信機オーダーパネル記入図
設計		製図	’23.09.06 OCT	改図		検図	’23.09.06 ORM	品名	スマートケーブレス50000U
								型式	ＴＸ－５００　　Ｕ

Asahi Onkyo

■ 受信機外形図

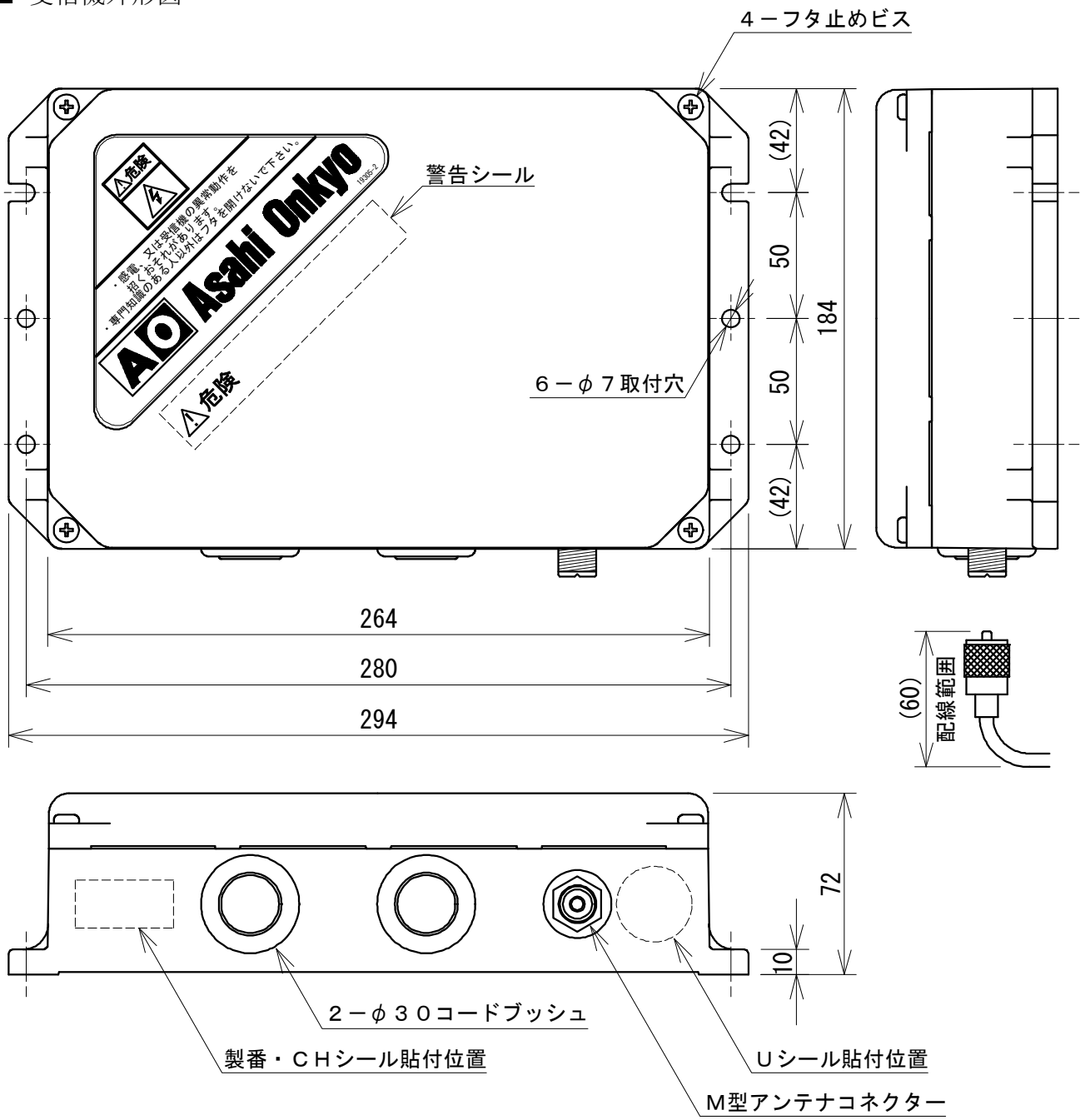

2	材質・色変更及び警告シール追加	ORM '13.07.22
1	取付脚厚み追記 社名シール 注意マーク形状変更、尺度変更及び追記	ORM '12.12.20

摘要	ミディアムグレー色(ﾏﾝｾﾙN6・N5)				単位：mm			図番	７９７３２
材質	ＰＰ－ＧＦ２０＋ＳＵＳ繊維		尺度	２／５	第三角法			図名	受信機外形図
設計		製図	'12.05.01 福良	改図	'13.07.22 福良	検図	'12.05.01 ORM	品名	ｽﾘﾑ ケーブレス5000U
								型式	ＲＸ－３３００Ｕ

AO

■ 受信機端子台配置図（標準用）

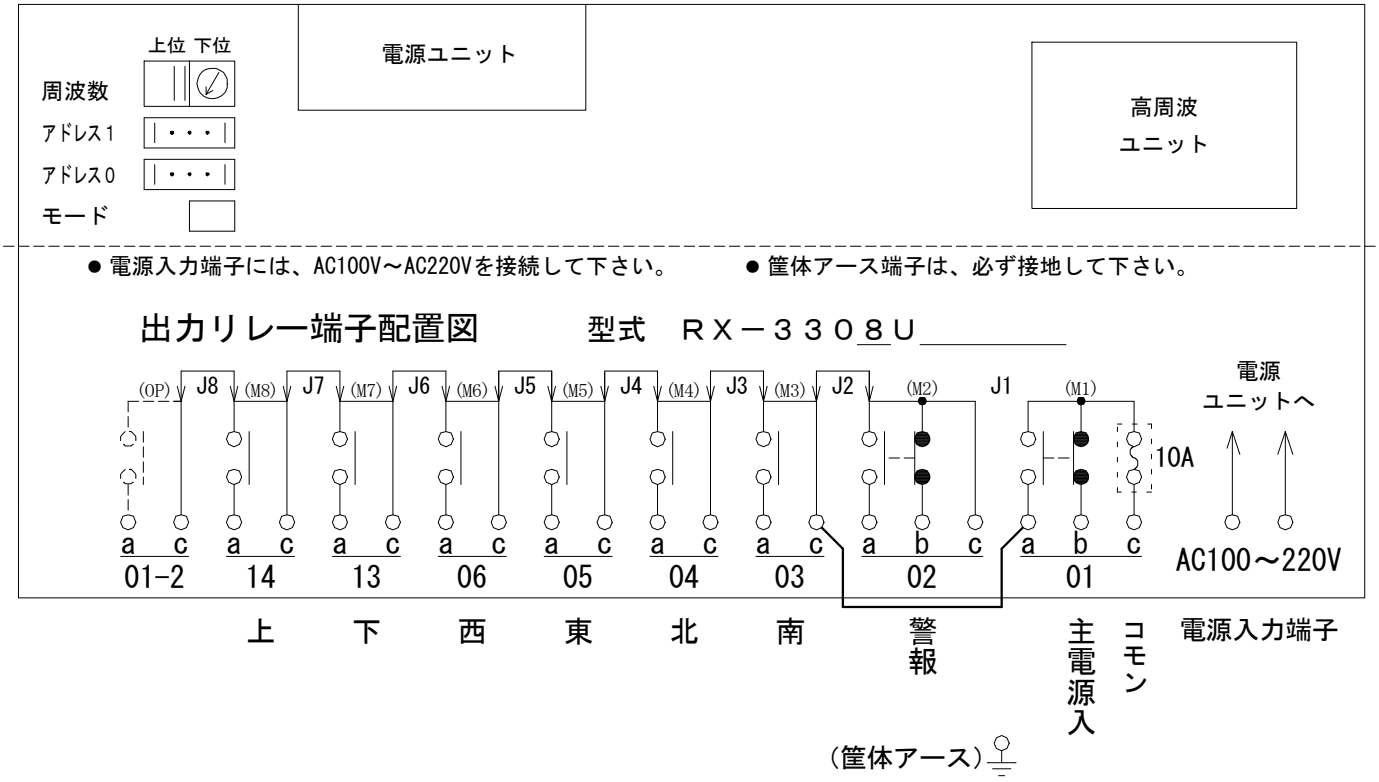

注1. J1～J8 はジャンパー線です。現物では端子台脇にあります。
DC、AC混在等、出力を２系統に分離するときは必要に応じて切断して下さい。
注2. 回路のマイナスはケースと直流的に分離されています。
注3. リレー接点部が点線になっている所は、リレーを実装していません。

⚠ 注意 ● **本機は筐体アースが必要です。**必ず接地してご使用下さい。
● 主電源入リレーの01cにコモン線を接続してご使用下さい。

								△	
								△	
摘要					単位：mm			図番	７９６４４
材質			尺度	／				図名	受信機端子台配置図
設計		製図	’12.05.01 福良	改図	’12.12.19 福良	検図	’12.05.01 ORM	品名	スリム ケーブレス5000U
								型式	ＲＸ－３３００Ｕ

操　作　信　号　対　応　表

型　式　ＲＣ－５０００８Ｕ

送信機パラメータ　ＦＴ０２Ｚ００００１Ａ　モード　３　　受信機パラメータ　Ｒ０２Ｚ０００１　モード　３－０

１．インターロック
　　０３－０４　，　０５－０６　，　１３－１４　，　　－　　，　　－

２．優先モード　　＞　　＞　　＞　　＞　　＞
３．フリーな信号
　　０２，
４．リレー対応表

操作名称	南	北	東	西	下	上		
操作信号	０３	０４	０５	０６	１３	１４		
ＯＮ する リレー	０３	０４	０５	０６	１３	１４		

操作名称							警報	電源入
操作信号							０２	０１
ＯＮ する リレー							０２	０１

５．ニュートラルインターロック
　送信機：■全て有り／□全てなし／□一部なし　　受信機：■全て有り／□全てなし／□一部なし
　※送信機に保持信号がある場合、電波の途切れ時間が約３秒以上続くと、保持信号に対して受信機側のﾆｭｰﾄﾗﾙｲﾝﾀｰﾛｯｸが作動します。その場合は保持を解除するか、送信機の電源を切って電源入操作からやり直して下さい。
　但し、ﾆｭｰﾄﾗﾙｲﾝﾀｰﾛｯｸ対象外の信号はその限りではありません。
６．オートオフ　　■　全て有り　／　□　全てなし　／　□　一部なし（　　，　　，　　は対象外）
７．送信機トグル保持信号と解除信号
　※各々の選択ボタンは１度押すと保持(LED点灯)、もう一度押すと保持解除(LED消灯)します。
　保持する信号　　，　　，　　，　　，　　（電源投入時、保持する信号：　　）
　解　除　信　号　　，　　，　　，　　，
８．送信機後押し保持信号と解除信号
　※下記信号間には１つしか選択出来ない後押し保持回路が組まれ、保持信号はLEDが点灯します。
　保持する信号　　，　　，　　，　　，　　（電源投入時、保持する信号：　　）
　解　除　信　号　　，　　，　　，　　，
９．受信機トグル保持リレーと解除
　保持するリレー　　，　　，　　，　　，　　，
　解除は［01］OFFで自動解除　　□　ＹＥＳ　／　□　ＮＯ
　解　除　信　号　　，　　，　　，　　，　　，
１０．受信機後押し保持リレーと解除
　保持するリレー　　，　　，　　，　　，　　，
　解除は［01］OFFで自動解除　　□　ＹＥＳ　／　□　ＮＯ
　解　除　信　号　　，　　，　　，　　，　　，
１１．その他
　「警報」押しボタンは「電源入」押しボタンと共用で、「電源入」操作後「警報」押しボタンとして機能します。

送・受信機の動作説明

送信機の動作説明（標準型８Ｕ参考例）

送信機の操作信号（０１～１４等の数字が信号の名称です）

標準品は押ボタンスイッチを押している間のみ動作します。

１．０３－０４（　南　－　北　）、０５－０６（　東　－　西　）、１３－１４（　下　－　上　）、
各々の組の中で同時に操作するとどちらも動きません。各組１操作で３組までの同時操作が可能です。
標準的には、上/下、東/西、南/北の各操作スイッチは１段押しが組み込まれています。
各操作ボタンには、ボタンを押している事を表示するＬＥＤが装備されています。
オプションで２段押しスイッチへの変更も可能です。その場合は１段目が低速、２段目が高速となります。

２．０１（電源）
「電源ＯＮ」の信号です。
「電源入」ボタンを(少し長めに)押して離すと「電源/充電」ＬＥＤが緑色に点滅して送信を開始します。
電源は一度入れると「電源ＯＮ」信号を連続的に送信し、「電源切／緊急停止」まで送信機側で保持します。
（電池が消耗しても電源切となります。又、無操作状態が約１０分間以上続くと自動的に電源切となる
オートオフ機能がついています。）

３．０２（警報）
「電源ＯＮ」の間、単独に操作することができます。
「警報」は「電源入」と共用で、「電源入」操作後「警報」ボタンとして機能します。

注１．操作のうちで「電源切／緊急停止」が最優先しますので、非常時には慌てず「電源切／緊急停止」として下さい。
受信機側では電波が途切れても、「電源切／緊急停止」と同様になります。この場合、一度全ての操作から手を放して
下さい。操作を１つでも行ったままではニュートラルインターロックが作動して主電源入リレーがＯＮしないからです。
他の無線妨害等により電波が届かなくなった場合や電池が切れた場合も同様です。

注２．全ての信号はニュートラルインターロックが掛かっていて、操作ボタンを押したままで電源をＯＮにすると信号はどれも
送信しません。送信機側では「警告」ＬＥＤが点滅して状態を表示します。
原因を取り除くと、「警告」ＬＥＤが消灯し、操作可能となります。

注３．電池が消耗すると、「電源/充電」ＬＥＤが赤色に点灯し、電池容量の限界を警告します。
更に電池の消耗が進むと「電源/充電」ＬＥＤが消灯し、電源が切れます。

キャリアセンスについて

本機には、他の無線局から送信された同一周波数の電波を受信した場合、電波の送信を開始しないキャリアセンス
機能が装備されています。キャリアセンスが働いて送信できない場合は一旦、電源を切ってしばらく待ってから再度
電源入操作を再開して下さい。使用可能な空き周波数を探す時間は最大８秒間です。その間、送信機の「警告」ＬＥＤ
は、１秒おきに２回の点滅表示となります。（周波数固定でもグループ追尾式でも同じです）

空き周波数が見つからなかった場合は、１秒おきに３回の点滅表示に切り替わります。

この状態になりますと、原因を取り除いても自動的には復帰しません。送信機の電源を一度「切」にして原因を
取り除くか、固定の場合は別のＣＨに変更するかグループ追尾式に変更し、グループ追尾式の場合はＣＨが空くのを
待つ等してから、電源の再投入を行って下さい。

受信機の動作説明（標準型８Ｕ参考例）

受信機のリレー出力例（０１～１４等の数字がリレーの名称です）

１．０３－０４（　南　－　北　）、０５－０６（　東　－　西　）、１３－１４（　下　－　上　）、
各々の組の中で同時に操作するとどちらも動きません。各組１操作で３組までの同時操作が可能です。

２．０１（主電源入）
「主電源入」のリレーです。送信機からの「電源入」信号(01)を受信している間、リレーはＯＮしています。

３．０２（警報）
「主電源入」リレーがＯＮの間、単独に操作することができます。

グループ追尾式とニュートラルインターロック機能における注意事項

○通常　受信機はグループ追尾式に設定していますので、受信機は常に送信機の電波をサーチしています。そのため、送信機の「電源入」から受信機の周波数がロックするまでの時間は、送信機の電波発射とのタイミングによってバラつきます。
受信機側としては、５波グループ追尾式の場合　最長１秒、２０波グループ追尾式の場合　最長４秒、４０波追尾式の場合　最長８秒を要する場合が考えられます。
言い換えますと、送信機の「電源入」ボタンをＯＮしてから受信機のリレーがＯＮするまでの最長時間は、送信機の電波発射までの最長８秒を加えて、約９秒（５波）、約１２秒（２０波）、約１６秒（４０波）となる場合があります。
（空きＣＨがどこかにあった場合）

○送信機から電波が発信されてから受信機のリレーがＯＮするまで、上記のように時間がかかる場合があります。この間に送信機の操作ボタンを押し続けた場合、リレーが動作できる時間に達しても受信機側のニュートラルインターロックが作動してリレーはどれも動きません。この場合は、操作ボタンから手を離して下さい。ニュートラルインターロックは解除され、操作可能となります。

AO

■ 充電アダプター外形図

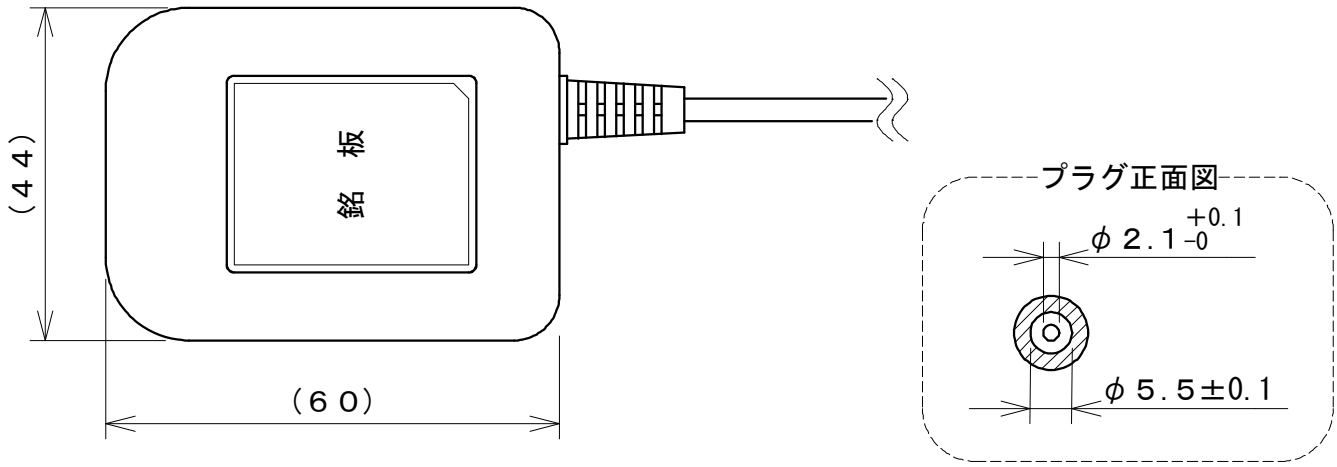

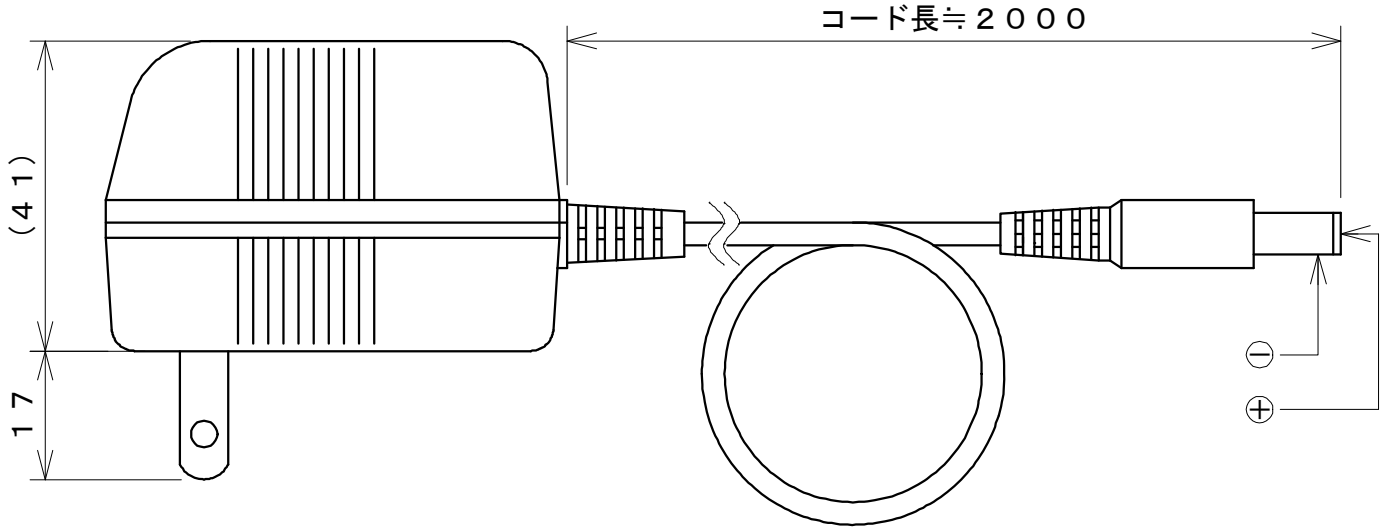

入力　ＡＣ１００Ｖ　５０／６０Ｈｚ、１.１ＶＡ

出力　ＤＣ１１Ｖ　５０ｍＡ（無負荷≒ＤＣ１８Ｖ）

重量　１８０ｇ

PSE　電気用品安全法　ＰＳＥ取得済

（注）防水仕様ではありません。
水に濡らさないで下さい。

摘要	ＰＳ－３０５の後継機			単位：mm		図番	３５７２９
材質	コードはAWG18	尺度	１／１	第三角法		図名	外形図
設計		製図	’11.04.01 福良	改図		検図	’11.04.01 ORM
品名	充電アダプター						
型式	ＰＳ－３０６						

Asahi Onkyo

AO

■ 充電台外観図

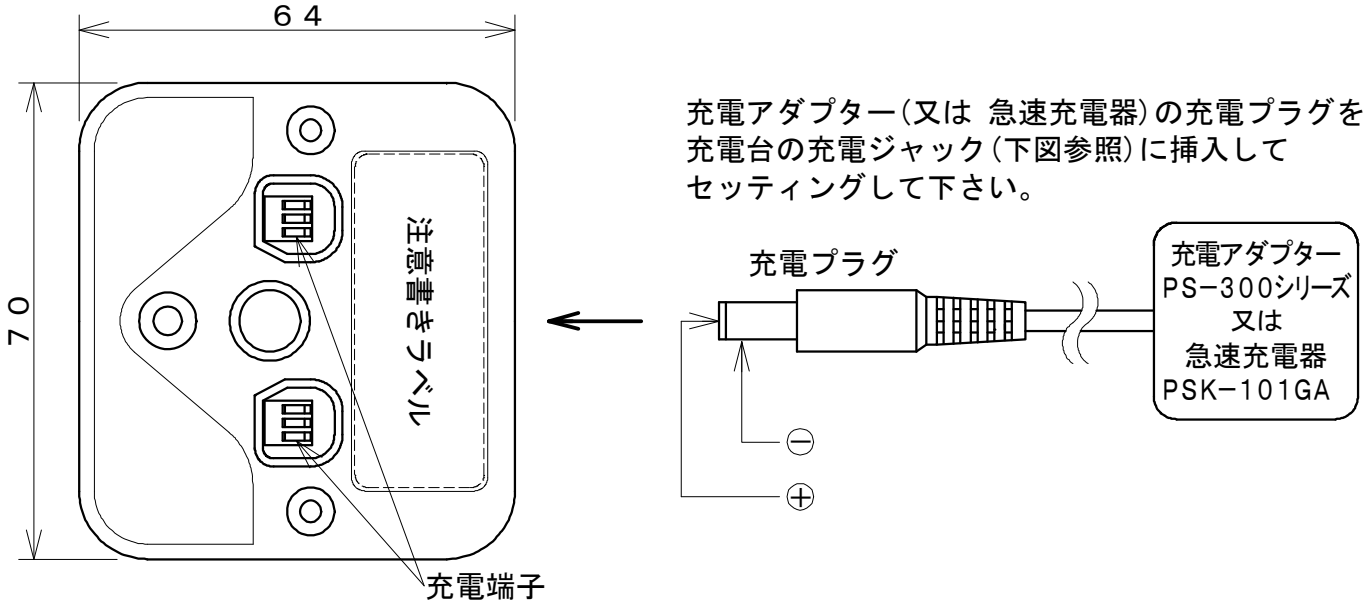

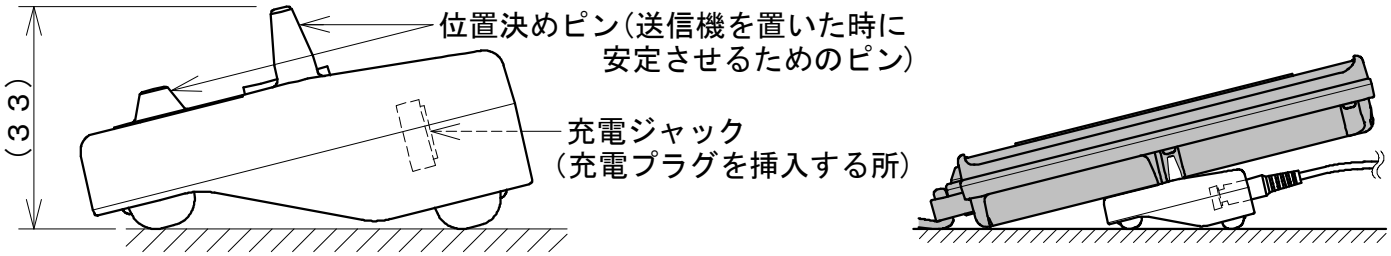

平らな場所において下さい

○充電方法（ビニールケースを装着したまま充電する場合）

①送信機のビニールケース裏面のマジックテープを外して下さい。
②送信機側面中央のくぼみを充電台の位置決めピンに乗せて充電して下さい。
（正しい位置に乗っていない場合は充電できません）
＊充電中は、送信機の「電源/充電」ＬＥＤが赤色に点灯しますので、赤色になった事を確認してください。
＊充電台の充電端子部には、異物が入らないように注意し、充電台の充電端子と送信機の充電端子は
定期的に乾いた布で清掃して下さい。

								△	
								△	
摘要	TX-50000用					単位：mm		図番	３５７３９
材質				尺度	／	第三角法		図名	外観図
設計		製図	’23.09.13 OCT	改図		検図	’23.09.13 ORM	品名	充電台
								型式	ＣＳ－５００

AO

■ 電池パック外形図

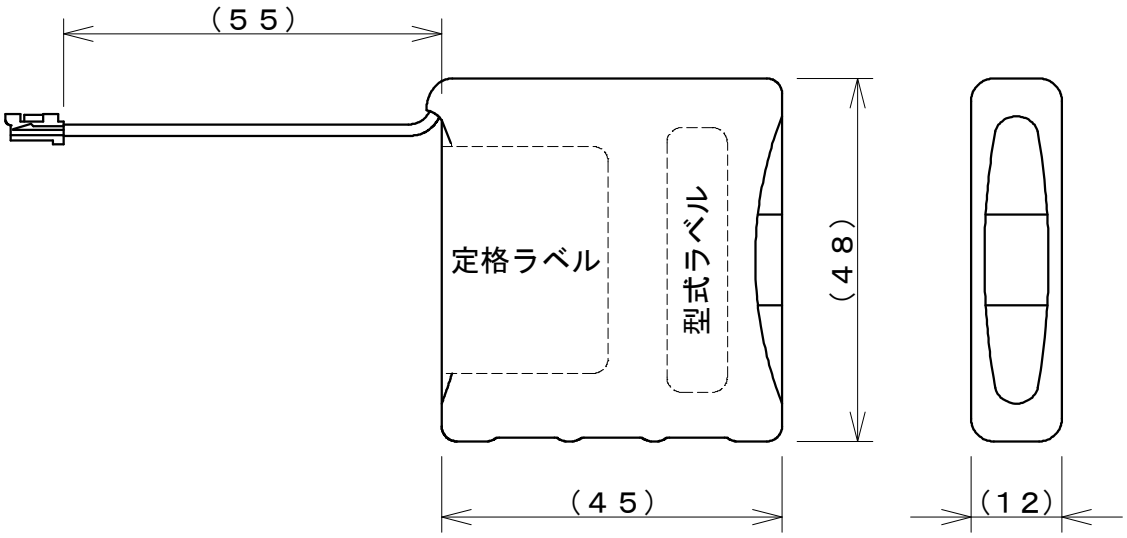

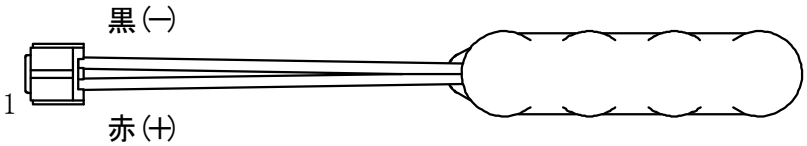

電池寸法：４８×４５×１２

４．８Ｖ　７００ｍＡｈ

摘要	TX-50000用			単位：ｍｍ		図番	８６７０７
材質	充電式電池	尺度	／	第三角法		図名	外形図
設計		製図	’23.09.11 OCT	改図		検図	’23.09.11 ORM
						品名	電池パック
						型式	ＮＨＷ４－４０７０

Asahi Onkyo

AO

■ ビニールケース外形図

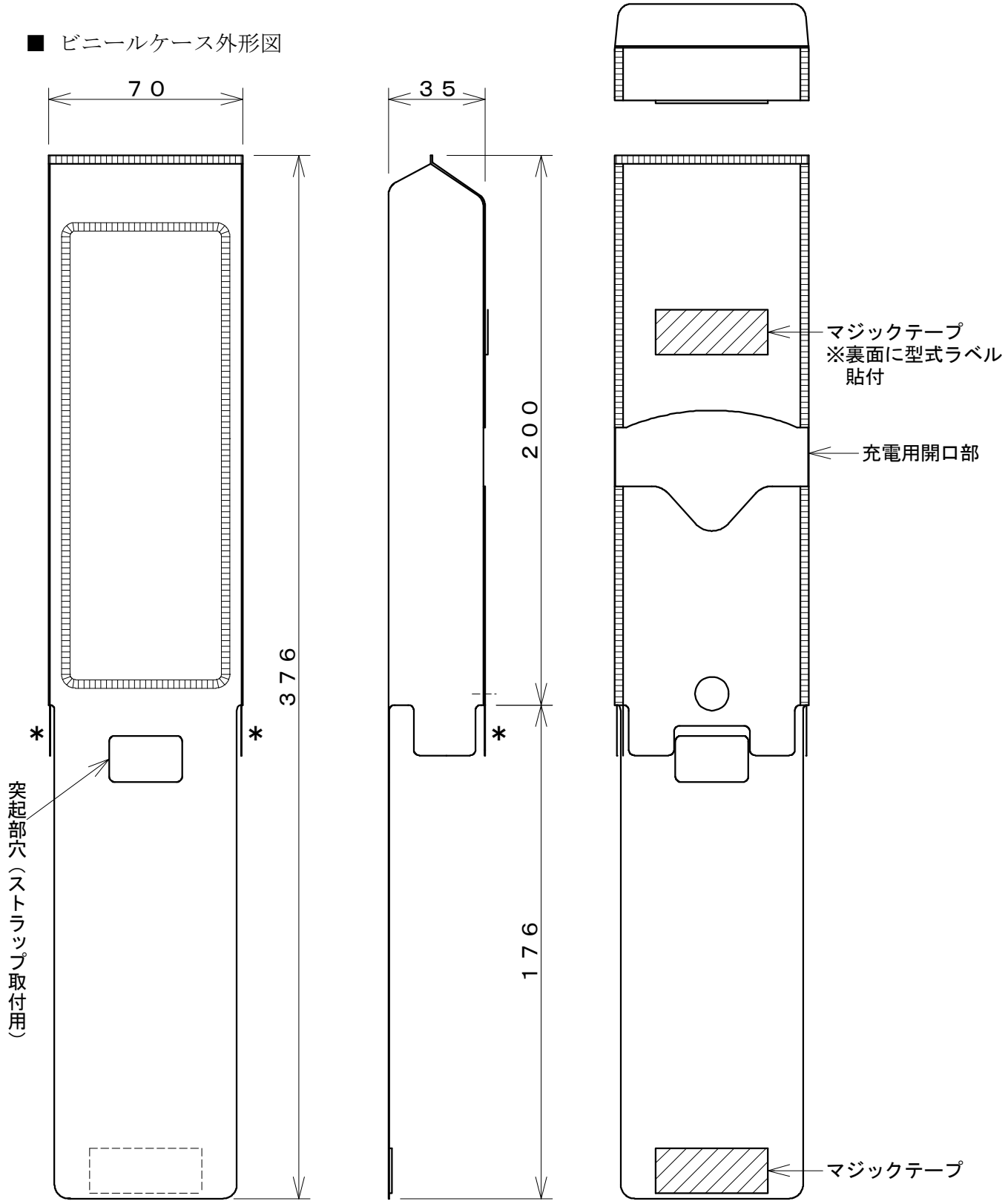

※先に ＊ 部を内側に折り込んでから
マジックテープを留めて下さい。

※寸法は参考値

摘要	TX-50000用			単位：mm		図番	８６７０８
材質	透明ビニール t0.2 (パネル面 ウレタン t0.2)	尺度	／	第三角法		図名	外形図
設計	'23.06.13 PGV	製図	'23.10.03 OCT	改図		検図	'23.10.03 ORM
						品名	ビニールケース
						型式	ＣＣ－５００００

Asahi Onkyo

■ ネックストラップ外形図

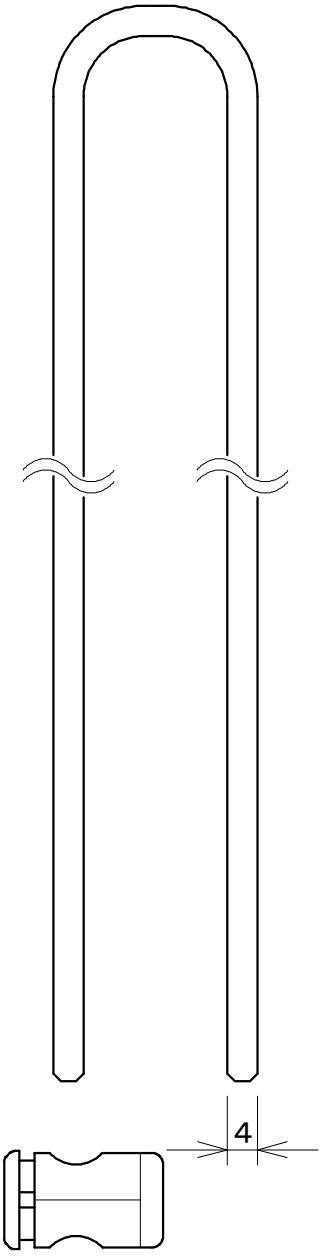

ワンタッチストッパ
（ＣＬ－２）

ベルト全長　１５００

パネル面　　裏　面

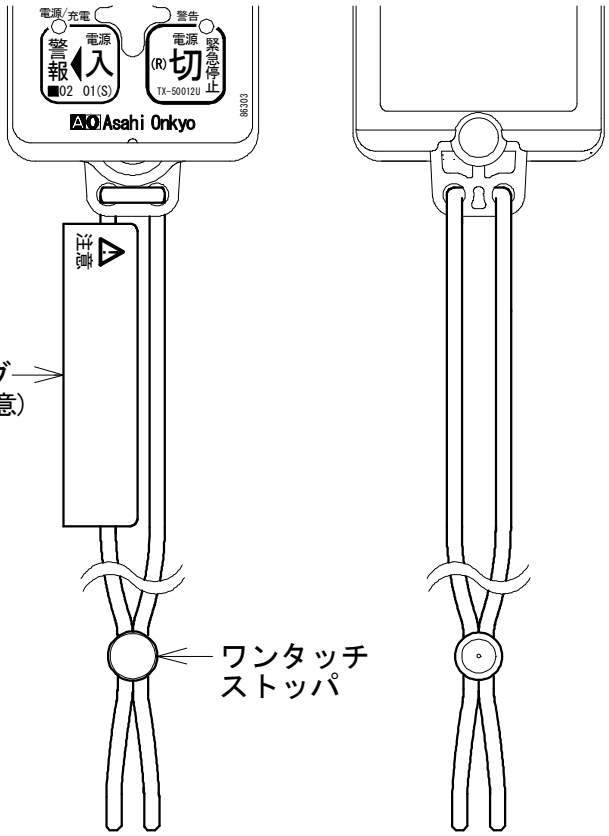

ストラップ止め方例

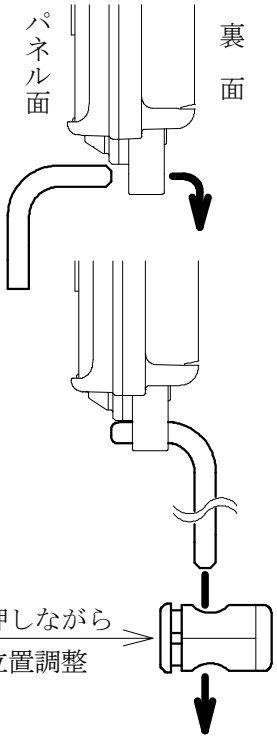

パネル面からストラップの両端をそれぞれの取付穴に通す。

取付穴部にストラップの中心がくるように調整し、ストラップの両端をワンタッチストッパに通す。

摘要	TX-50000用					単位：mm		図番	８６７０９
材質	PP 4mm芯入り16打 黒		尺度	／		第三角法		図名	外形図
設計		製図	’23.09.13 OCT	改図		検図	’23.09.13 ORM	品名	ネックストラップ
								型式	ＳＴ－１５００

Asahi Onkyo

AO

■ ロッドアンテナ外形図

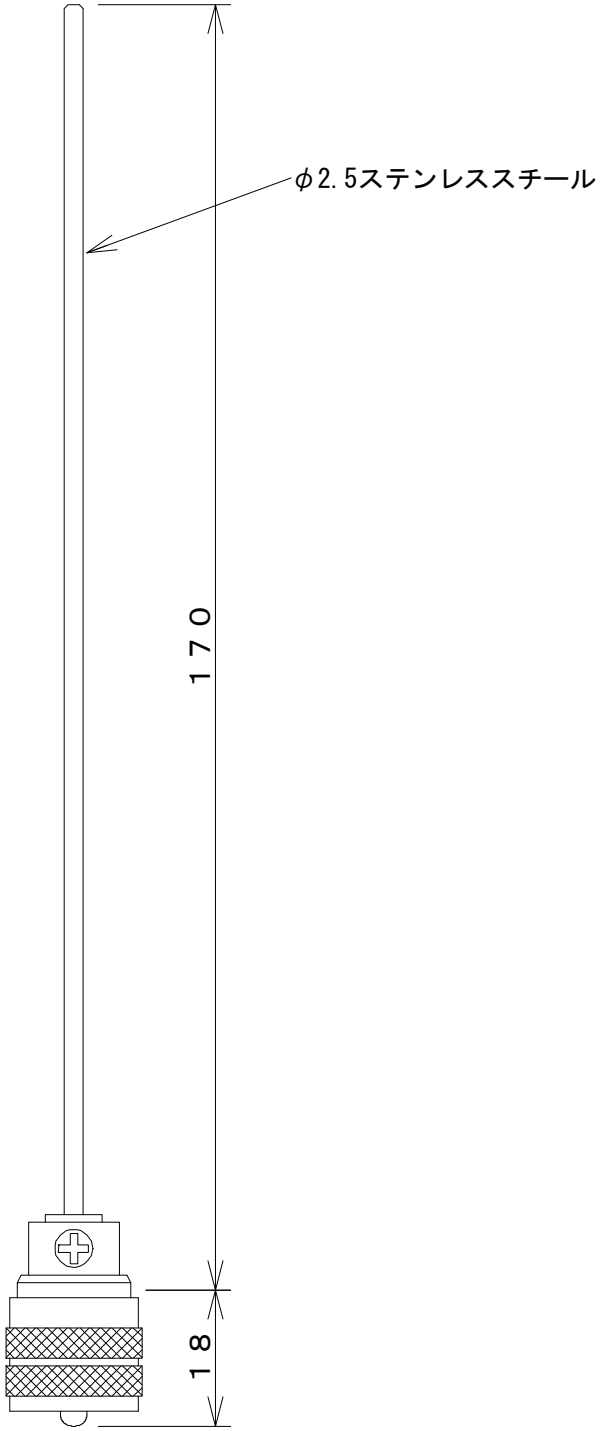

3	全面書替	ORM	'04.05.31
2	寸法追加	RTA	'99.04.22

摘要	特小受信機用（４２９ＭＨｚ帯）			単位：ｍｍ		図番	６６７０８
材質	φ2.5ステンレススチール	尺度	／	第三角法		図名	外形図
設計		製図	'91.10.22 細谷	改図	'11.11.10 福良	検図	
						品名	ロッドアンテナ
						型式	ＬＡ－１７０

AO

■ マウントキット外形図（オプション）

ロッドアンテナ（ＬＡ－１７０）は含まれません。
受信機本体の付属品です。

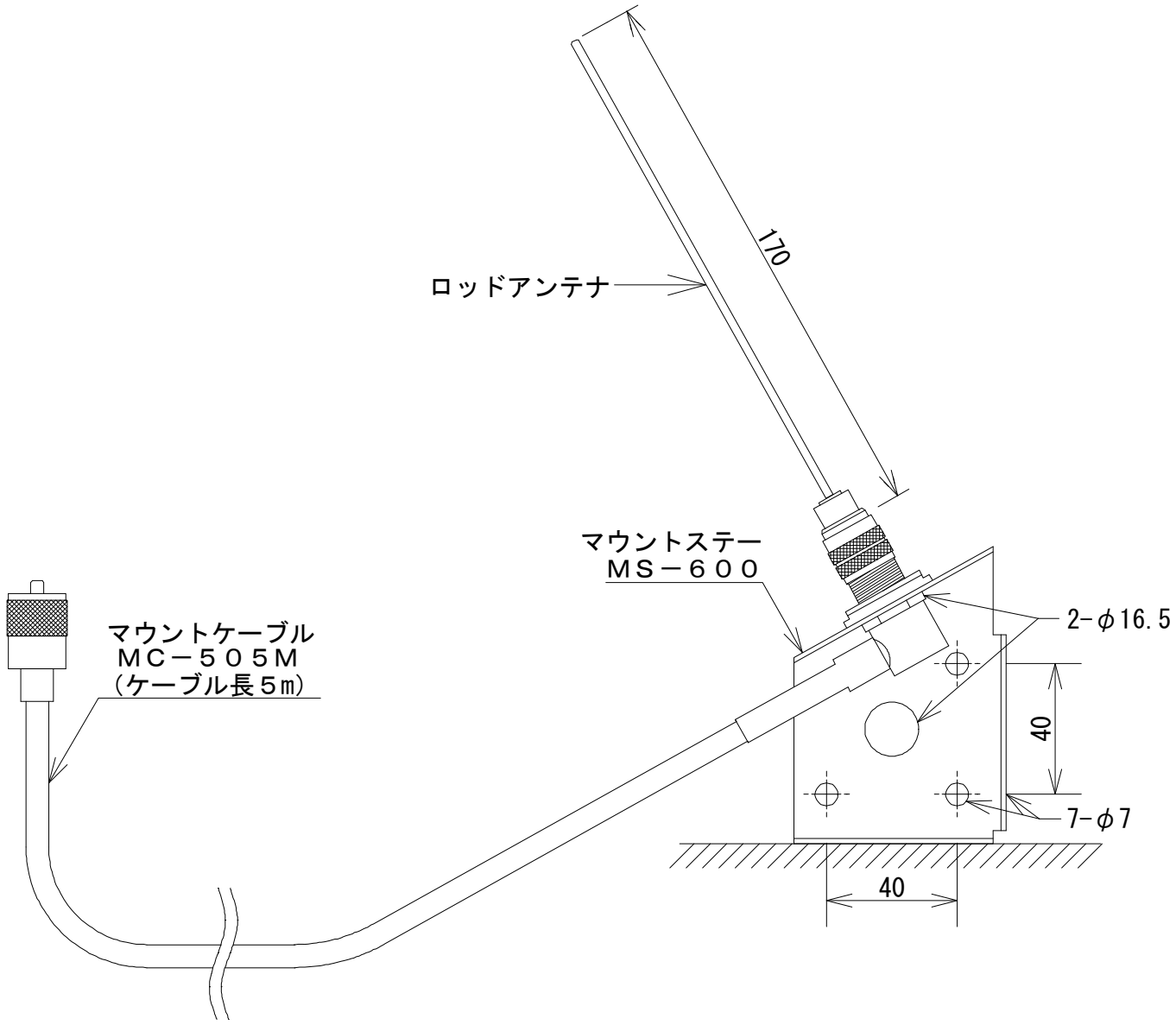

摘要	特小受信機用（４２９ＭＨｚ帯）				単位：mm			図番	６６７２０
材質			尺度	１／２	第三角法			図名	外形図
設計		製図	’04.05.31 福良	改図	’11.11.10 福良	検図	’04.05.31 ORM	品名	マウントキット
								型式	ＭＫ－５０５Ｍ

Asahi Onkyo

AO

■ 急速充電器外形図（オプション）

○ 寸法重量　　５２×７６×２９　１６０ｇ
○ 使用温度範囲　　０℃～４０℃
○ 定格入力　　２０W以下
○ 電　　源　　ＡＣ１００～２４０Ｖ　５０／６０Ｈｚ
○ 充電時間　　ＤＣ４．８Ｖ　７００ｍＡｈの時　　９０分以下
　　１０００／１２００ｍＡｈの時　１２０分以下
○ 対象電池　　充電式電池パック（１．２Ｖ×４）
　ＮＨＷ４－４０７０
　ＮＢ－４０７１／ＮＢＷ－４０７０／ＮＨＷ－４１２０
　ＣＢ－４１００
○ 充電プラグジャック極性　　⊕―◉―⊖
○ 充電方式　　－△Ｖ制御充電方式

充電器　ＰＳＫ－１０１ＧＡ型

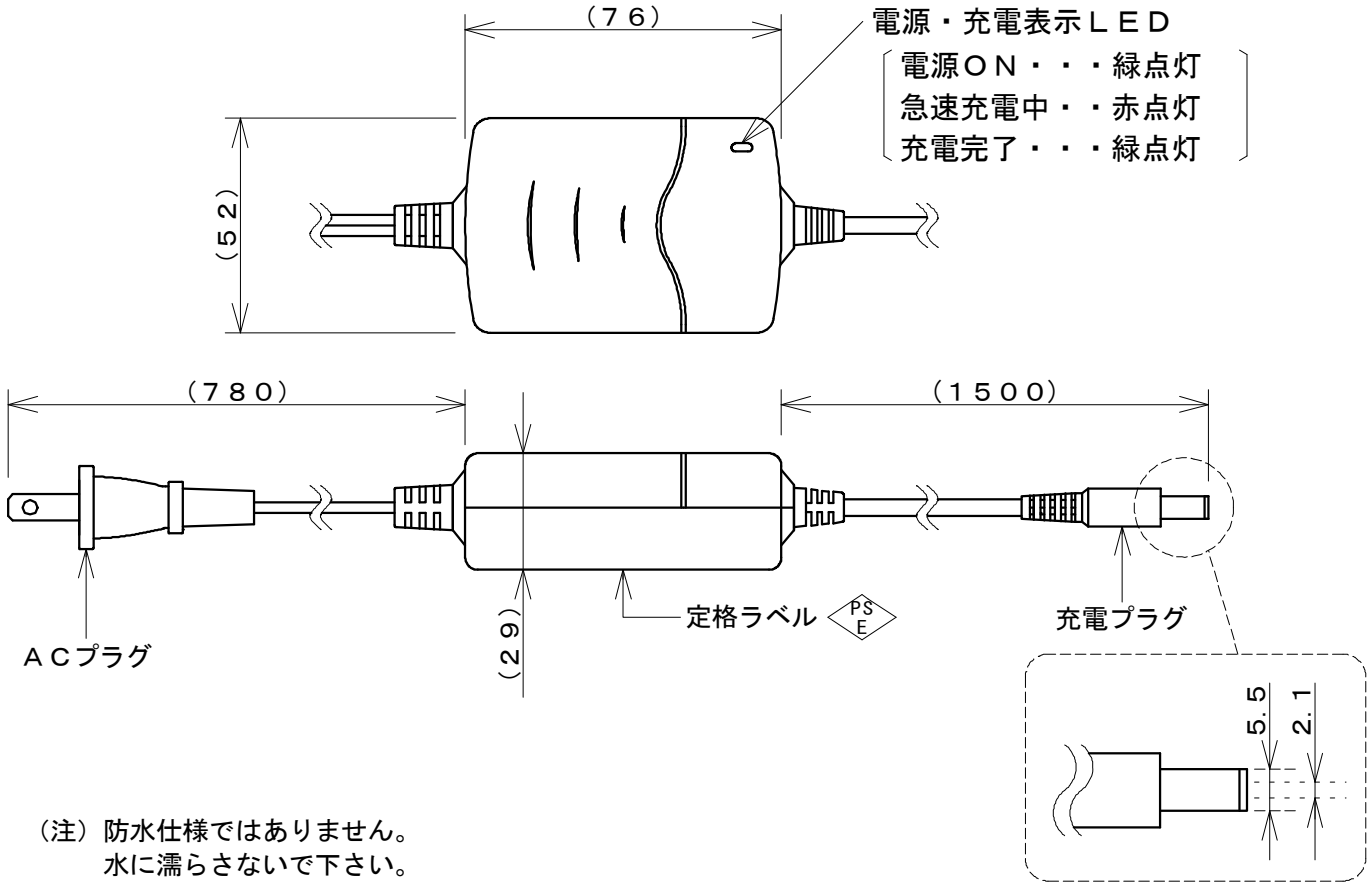

（注）防水仕様ではありません。
　　水に濡らさないで下さい。

摘要	充電式電池パック専用充電器			単位：mm		図番	３５７３８
材質	MODEL：3P10-N1012	尺度	／	第三角法		図名	外形図
設計		製図	’23.09.07 OCT	改図		検図	’23.09.07 ORM
品名	急速充電器						
型式	ＰＳＫ－１０１ＧＡ						

Asahi Onkyo

AO

■ ボタン変更シール外観図（オプション）

NS-3　　82325－1

上	下	高上	高下	東	西	南	北	左	右
上	下	高上	高下	東	西	南	北	左	右
主上	主下	微上	微下	微東	微西	微南	微北	前	後
補上	補下	微上	微下	微東	微西	微南	微北	前	後
正	逆	起	伏	伸	縮	開	閉	出	戻
正	逆	起	伏	伸	縮	開	閉	出	戻
運転	停止	自動	手動	高速 入/切	高速	照明 入/切	警報	吊	落
運転	停止	保持	解除	高速 入/切	低速	照明 入/切	警報	吸引	釈放
起動	ﾘｾｯﾄ	連	単	1	2	A	B	巻	緩
警報 電源 入	警報 電源 入	電源 緊急停止 切	電源 緊急停止 切	電源 入	電源 切	入	切	非停	緊急停止

緊急停止 は 赤文字

△		
△1	文字追加及びレイアウト変更	CQE ’21.10.26

摘要					単位：mm			図番	８２７３０
材質	ユポ白地 #80 ラミネート加工		尺度	／	第三角法			図名	外観図
設計	’17.02.10 PXS	製図	’17.04.05 福良	改図	’21.10.26 OCT	検図	’17.04.05 ORM	品名	ボタン変更シール
								型式	ＮＳ－３

AO

■ 電池単体充電用カセットホルダー外形図（オプション）

〔対象電池〕
- ・コネクタⒶ 使用
  NB-4071/NB-4070
  NH-4120
  NBW-4070
  NHW-4120/NHW-4100
- ・コネクタⒷ 使用
  NHW4-4070
- ・充電端子Ⓒ 使用
  CB-470
  CB-4100/CB-4110

※ⒶⒷⒸは、
同時充電できません。
（どれか１ケ所のみです）

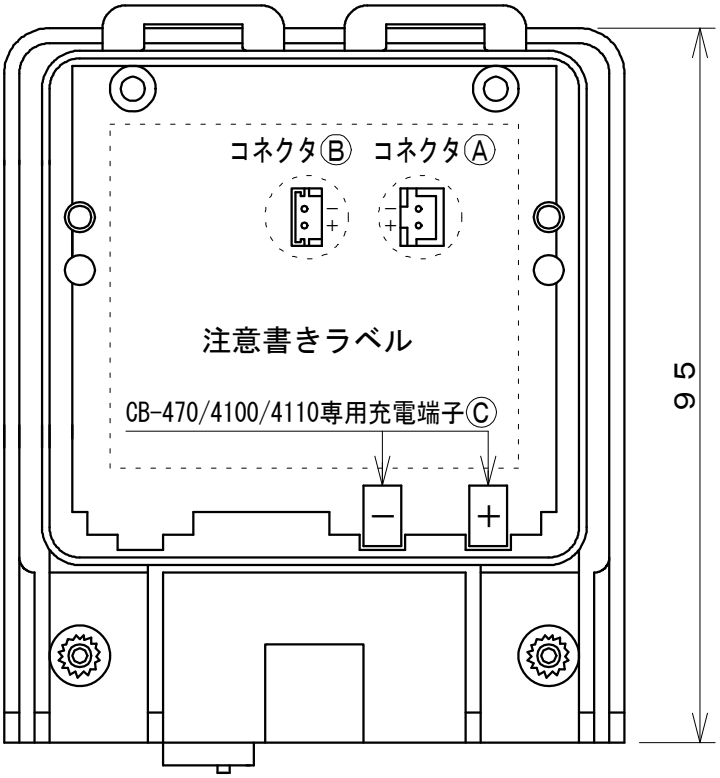

（注）
ｹｰﾌﾞﾙｽﾐﾆ4400系の電池（JB-4007）は
充電出来ません。
充電すると重大な事故になり
危険です。
絶対に充電しないで下さい。

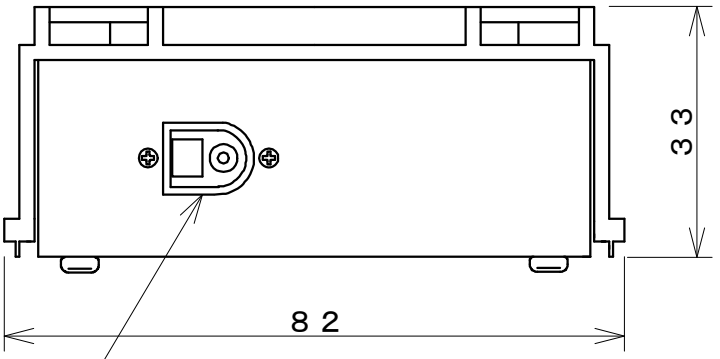

充電器接続用
充電ジャック（注１）

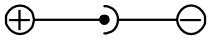

重量　約１２０g

注１．充電器は、当社製のＰＳＫ−１０１GA／ＰＳ−１０００／ ＰＳ−３００シリーズ をお使い下さい。**(他社製は禁止です)**
注２．防爆用電池には対応していません。ＢＢ−４０４５／ＢＢ−４０６５Ａ を充電する時は防爆専用充電器をご使用下さい。
注３．防水仕様ではありません。水に濡らさないで下さい。

								△	
								△	
摘要	ポリスイッチ入り					単位：mm		図番	３５７４０
材質				尺度	1／1	第三角法		図名	外形図
設計	’23.10.23 SDS	製図	’23.10.23 OCT	改図	’23.11.10 OCT	検図	’23.10.23 ORM	品名	電池単体充電用カセットホルダー
								型式	ＢＴ−３Ｂ

Asahi Onkyo

■ リレー外形図

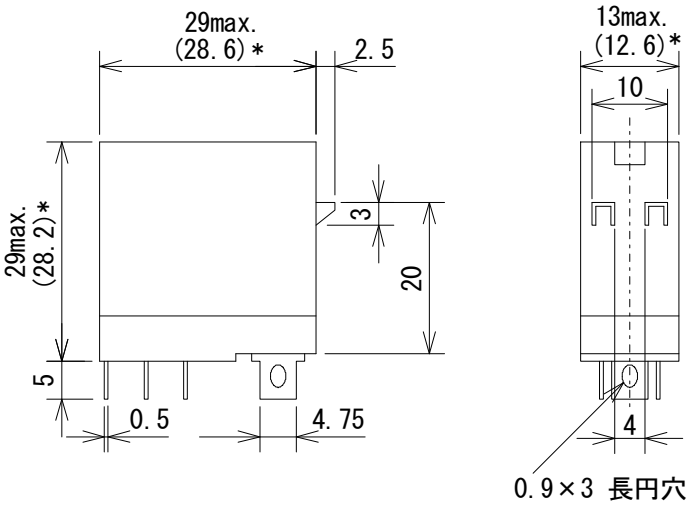

接点構成　１Ｃ接点
接触機構　シングル接点

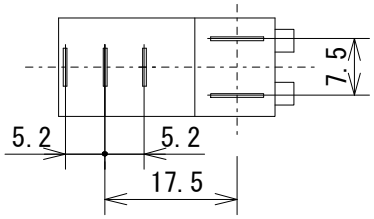

＊平均寸法です

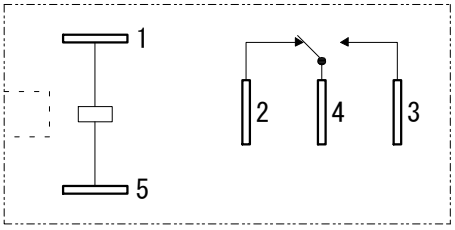

端子配置/内部接続
（ＢＯＴＴＯＭ　ＶＩＥＷ）

接点(最大値)　ＡＣ ３８０Ｖ　１０Ａ、ＤＣ　１２５Ｖ　１０Ａ

接点(定　格)

抵抗負荷	ＡＣ ２５０Ｖ　１０Ａ	１０万回以上	（ＡＣ ２５０Ｖ/３.７Ａ）	５０万回以上
	ＤＣ　３０Ｖ　１０Ａ		（ＤＣ　３０Ｖ/３.７Ａ）	
誘導負荷	ＡＣ ２５０Ｖ　７.５Ａ		（ＡＣ ２５０Ｖ/２.３Ａ）	
	ＤＣ　３０Ｖ　５Ａ		（ＤＣ　３０Ｖ/１.４Ａ）	

＊　開閉頻度　１８００回／ｈ　　（　）内は低減負荷の場合の参考値

最小負荷
(参考値)　ＤＣ ５Ｖ １００ｍＡ（Ｐ水準）

接点電流の最大値	抵抗負荷	ＡＣ　１０Ａ、ＤＣ　１０Ａ
	誘導負荷	ＡＣ　１０Ａ（ｃｏｓφ＝０.４）
		ＤＣ　１０Ａ（Ｌ/Ｒ＝　７ｍｓ）
開閉容量の最大値	抵抗負荷	ＡＣ ２５００ＶＡ　ＤＣ　３００Ｗ
	誘導負荷	ＡＣ １８７５ＶＡ（ｃｏｓφ＝０.４）
		ＤＣ　１５０Ｗ　（Ｌ/Ｒ＝　７ｍｓ）

耐久性　機械的耐久性　２０００万回以上
（接点無負荷、開閉頻度　１８０００回／ｈ）

電気的耐久性　１０万回以上（定格負荷、開閉頻度　１８００回／ｈ）

3	最小負荷追記、定格部表記見直し	ORM	'15.11.10
2	端子配置／内部接続の図訂正	ORM	'14.04.25

摘要	オムロンリレー Ｇ２Ｒ－１－Ｓ　ＤＣ１２Ｖ				単位：ｍｍ			図番	７１７１３
材質				尺度	／	第三角法		図名	外形図
設計		製図	'97.12.08 PVF	改図	'15.11.10 福良	検図	'02.06.28 PYX	品名	リレー
								型式	Ｇ２Ｒ－１－Ｓ

AO

■ ロックナット外形図（オプション）

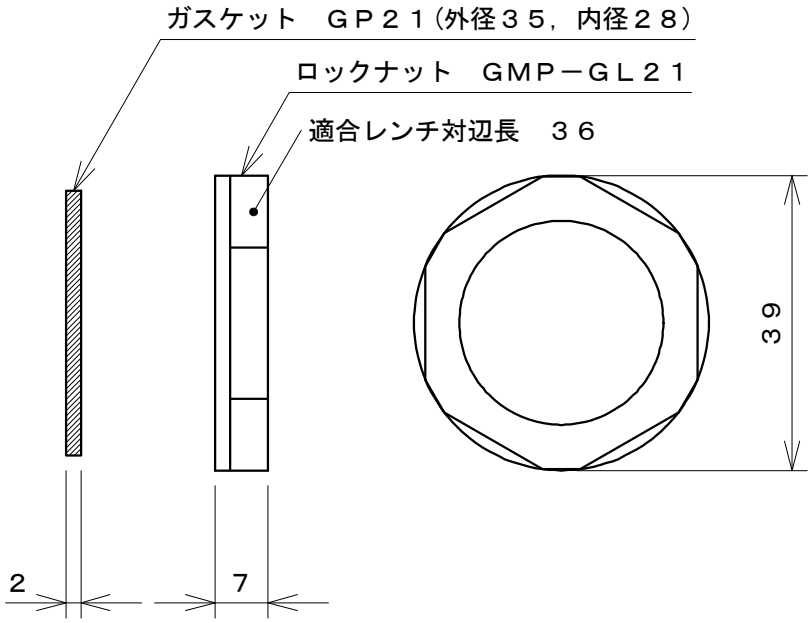

※ケーブルグランド（ＳＴ２１）と組み合わせて使用します。

使用温度範囲　　－２０℃～＋１００℃

保護等級　　ＩＰ６８　５気圧

								△	
								△	
摘要					単位：mm			図番	７９７４５
材質	ポリアミドグラスファイバー強化（シルバーグレー）		尺度	１／１	第三角法			図名	外形図
設計		製図	’13.11.14 福良	改図	’16.06.02 福良	検図	’13.11.14 ORM	品名	ロックナット
								型式	ＧＭＰ－ＧＬ２１

AO

■ ケーブルグランド外形図（オプション）

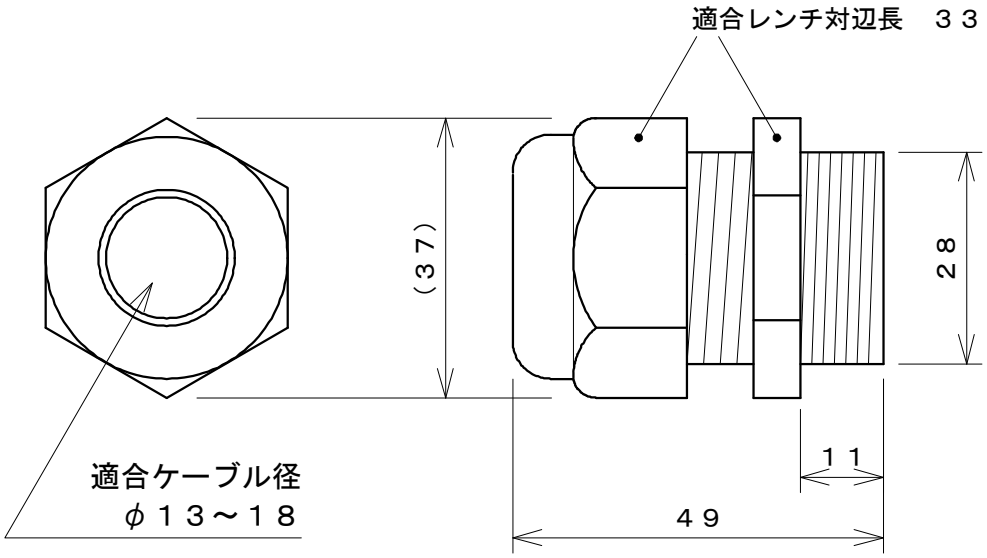

※ロックナット（ＧＭＰ－ＧＬ２１）と組み合わせて使用します。

使用温度範囲　　－２０℃～＋８０℃

保護等級　　ＩＰ６８　５気圧

ＵＬファイルNo.　Ｅ７９９０３

摘要					単位：mm			図番	７９７４４
材質	ポリアミド(シルバーグレー)		尺度	１／１	第三角法			図名	外形図
設計		製図	’13.11.14 福良	改図	’16.06.02 福良	検図	’13.11.14 ORM	品名	ケーブルグランド
								型式	ＳＴ２１

Asahi Onkyo