＿＿＿＿＿＿＿＿＿＿＿＿＿＿御中

No. ＿＿＿＿＿＿＿＿

提出日　２０２　　年　　月　　日

作成印	確認印

特定小電力局型無線操縦装置納入仕様書

商 品 名　スリムケーブレス5000G

型　　式　非標準型　□　ＲＣ－５８＿＿Ｇ＿＿＿＿＿＿＿

標 準 型　■　ＲＣ－５８０８Ｇ＿

標 準 型　□　ＲＣ－５８１２Ｇ＿

送　信　機	受　信　機
□　標準型のパネル変更（５８０８Ｇ/５８１２Ｇの送信機パネル変更のみ）	
□　１段押しのイージーオーダー	□　照明の保持解除
□　２段押しを含むオーダー	□　ＤＣ電源
□　ケース防雨シール処理	□　イージーオーダープログラム採用
□　オートパワーＯＦＦ解除	□　標準以外の受信機採用
□　ＬＥＤ表示付保持信号有り	□　ｂ接点出力改造
□　準標準型１６点仕様のパネル変更	□　＿＿＿＿＿＿＿＿
□　ＳＷＭ－Ｃ型スイッチ仕様	□　＿＿＿＿＿＿＿＿
□　＿＿＿＿＿＿＿＿	□　＿＿＿＿＿＿＿＿

受　領　印　欄

この書類を受領いたしました。

２０２＿＿年＿＿月＿＿日

朝　日　音　響　株　式　会　社

〒771-1311　徳島県板野郡上板町引野字東原43-1
TEL 088-694-2411　FAX 088-694-5544
https://www.asahionkyo.co.jp/

品　目　員　数　表

品　　名	型　　名	員　数	備　　考
送　　信　　機	ＴＸ－５８０８Ｇ＿	1	電池パック１ケ付
受　　信　　機	ＲＸ－３３０８Ｇ＿	1	
充電アダプター	ＰＳ－３０６	1	
急　速　充　電　器	ＰＳＫ－１０１ＧＡ		オプション
ケーブルグランド	ＳＴ２１		オプション
ロックナット	ＧＭＰ－ＧＬ２１		オプション
ロッドアンテナ	ＬＡ－０６０	1	
マウントキット	ＭＫ－５０５ＭＤ		オプション
デュアルストラップＳ	ＳＳ－２０００	1	
シリコンカバー	ＧＣ－５８００	1	
ソフトケース	ＳＣ－５７００		オプション
ビニールケース	ＣＣ－５Ｐ００		オプション(ｺﾞﾑﾌﾟﾛﾃｸﾀｰ用)
ゴムプロテクター	ＧＰ－５７００		オプション
ボタン変更シール	ＮＳ－３		オプション
予備ヒューズ	１０Ａ		オプション
予　備　リ　レ　ー	Ｇ２Ｒ－１－Ｓ　ＤＣ１２Ｖ		オプション
予備電池パック	ＮＢ－４０７１		オプション
乾電池用電池ケース	ＣＢ－４００		オプション
充電用カセットホルダー	ＢＴ－３Ｂ		オプション(電池単体充電用)
アンテナ分配器			オプション
取　扱　説　明　書		1	
完　成　図　書		（1）	標準型以外に付属
試　験　成　績　票		1	

商品名　スリムケーブレス5000G

□　非　標　準　品　　点　型式　ＲＣ－５８　Ｇ　　
■　標　　準　　品　　８点　　ＲＣ－５８０８Ｇ
□　標　　準　　品　　１２点　　ＲＣ－５８１２Ｇ

送　信　機	
送信機寸法重量	１９６×　６４×　４８（筐体寸法のみ）４５０ｇ(電池を含む)
充電器寸法重量	６０×　４４×　４１　１８０ｇ
押ボタン寿命	１段押しスイッチ　１００万回以上（押圧２６０ｇにて）
送信機電源	４.８Ｖ ７００ｍＡｈ充電式電池パック(応急時使用のＪＩＳ単3×4本カセットはオプション)
電池連続使用時間	電源入時間合計８時間以上（オートオフ機能付）
充電時間	約１０時間（付属の充電アダプターにて）
電池残量警告	「▭」残量告知発光ダイオードが点灯し、警告後に作動停止・消灯
充電表示	「電源」表示発光ダイオードの微少発光
操作信号数	標準８点、１２点　最大３２点
送信機制御部	８ビットマイコン
適用規格	電波法に規定される特定小電力局無線設備。ARIB STD-T67準拠
送信出力	１２００ＭＨｚ帯、出力は１０ｍＷ以下
キャリアセンス機能	送信機の「電源」表示発光ダイオードが１秒おきに２回の明暗交互変化して表示
ニュートラルインターロック表示	送信機側では「電源」表示発光ダイオードが明暗交互に変化して表示--解除で連続点灯
保護等級	ＩＰ６５相当

受　信　機	
受信機寸法重量	■１８４×２６４×７２(取付脚は含まず) １.４ｋｇ(RX-3300G)　最大 9ﾘﾚｰ
	□２５１×２６１×７０(　〃　) ２.２ｋｇ(RX-51000G) 最大17ﾘﾚｰ
	□３２７×２８０×７３.５(　〃　) ４.９ｋｇ(RX-61000G) 最大25ﾘﾚｰ
	□３９５×３３９×７３(　〃　) ７.４ｋｇ(RX-71000G) 最大32ﾘﾚｰ
受信機電源	■ＡＣ１００～２２０Ｖ(フロートアース) ±１０％　５０／６０Ｈｚ
	□ＤＣ１２～４８Ｖ　(　〃　) ＊ＤＣ仕様はオプション
受信機消費電力	最大２１ＶＡ以下(RX-51012G)、最大１４ＶＡ以下(RX-3308G)(ＡＣ２２０Ｖ使用時)
	最大１０Ｗ以下　(RX-51012G)、最大　７Ｗ以下　(RX-3308G)(ＤＣ２４Ｖ使用時)
出力リレー制御容量	抵抗負荷　１０Ａ　誘導負荷　７．５Ａ　（ＡＣ２５０Ｖ）
	抵抗負荷　１０Ａ　誘導負荷　５Ａ　（ＤＣ　３０Ｖ）
応答速度	最小５０msec　最大１００msec
	(ただし、混信などでエラーが発生しないときに限る)
受信機通電表示	発光ダイオードで通電表示――――電源電圧が正常にかかっている時点灯
スケルチ表示	発光ダイオードでキャリア信号の有無表示――――キャリア受信時点灯
データ表示	発光ダイオードで受信データ信号の有無表示――――データ受信時点灯
主電源入表示	発光ダイオードで主電源入信号の有無表示――――主電源入信号受信時点灯
操作信号表示	発光ダイオードで操作信号の有無表示――――各操作用信号受信時点灯
動作ロック表示	発光ダイオードで状態表示――――動作ロック時点灯
受信機制御部	８ビットマイコン　異常監視回路内蔵
出力信号数	標準８点、１２点　最大３２点（RX-71000Gの場合）
保護等級	ＩＰ６５相当(防水接栓使用時)
絶縁抵抗(１次－筐体間)	１００ＭΩ以上（５００Ｖメガーにて）
耐電圧(１次－筐体間)	ＡＣ４６０Ｖ以下（１次－筐体間に７５０Ｖのバリスタを実装しています）

共　通　仕　様	
到達範囲	無障害状態で１００ｍ以上
使用周波数	□1216.0375～1216.5000MHz帯の指定された29波中の1波(標準的には19波追尾式に設定)
	□1252.0375～1252.5000MHz帯の指定された29波中の1波(標準的には19波追尾式に設定)
電波型式	Ｆ１Ｄ
変調方式	２値ＦＳＫ方式
データ伝送速度	２４００bps
１フレーム伝送時間	５０msec
エラー検出	ＣＲＣ－ＣＣＩＴＴによるエラー検出コードを付加
基本アドレス	８ビット（固定）
機種認識コード	８ビット（固定）
拡張アドレス	８ビット（固定、送信機には下位４ビット分の切換スイッチ付）
使用温度範囲	－１０℃～＋６０℃

記載事項は予告なく変更する場合があります。

■ 送信機外形図（標準型８ＧＬ参考例）

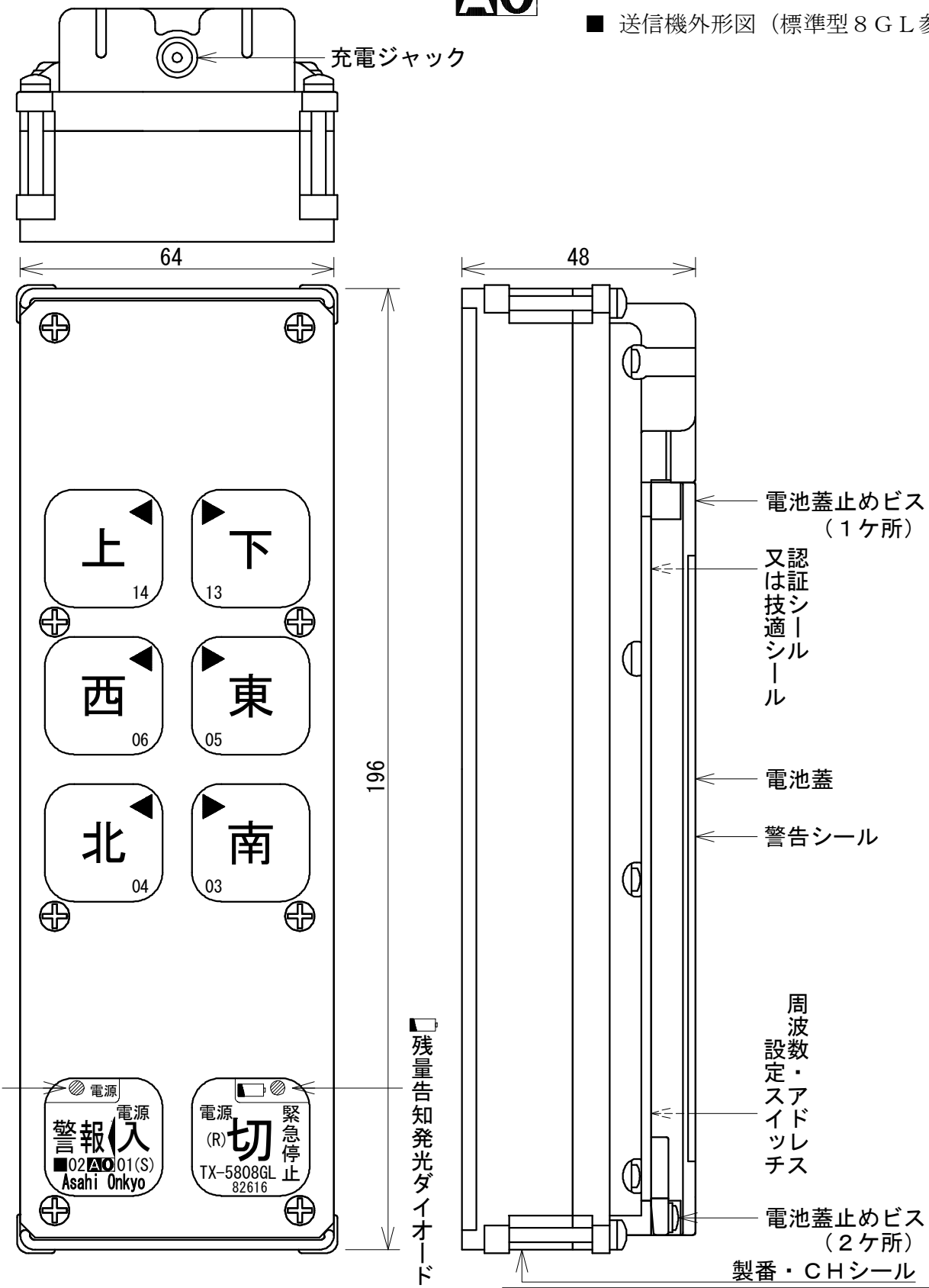

（注）認証・技適シール及び周波数・アドレス設定スイッチは電池収納部にあります。
設定の変更は電池パックを取り外して行います。

2	認証取得により認証シール追加	FUH	'20.12.01
1	パネル面の特殊ネジを通常ネジに変更	ORM	'17.10.12

摘要	樹脂色 朱色(ﾏﾝｾﾙ 7.9R5.5/17.9 相当)							図番	８２７１２
材質	ポリカーボネート(PC/ABS)	尺度	／	第三角法				図名	送信機外形図
設計		製図	'12.05.22 福良	改図	'20.12.01 OCT	検図	'12.05.22 ORM	品名	ｽﾘﾑｹｰﾌﾞﾚｽ5000G
								型式	ＴＸ－５８０８Ｇ

Asahi Onkyo

標準型ＴＸ－５８０８ＧＬ型パネル図

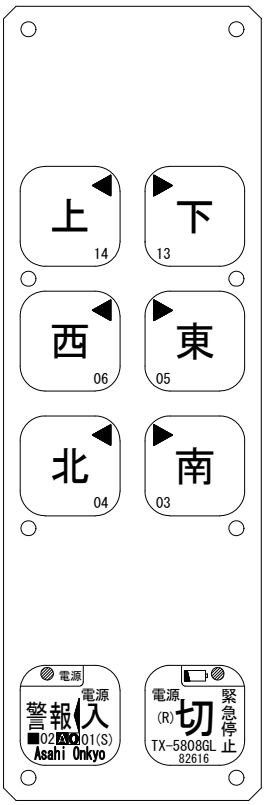

標準型ＴＸ－５８１２ＧＬ型パネル図

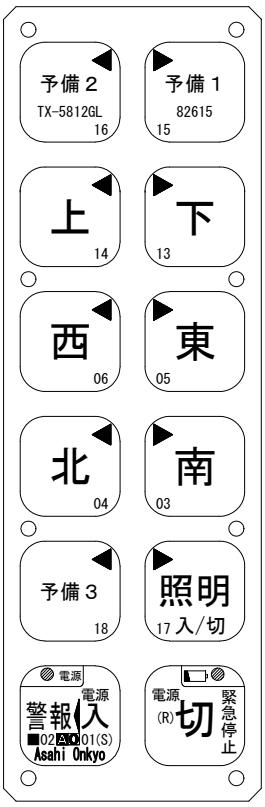

オーダーパネル記入図

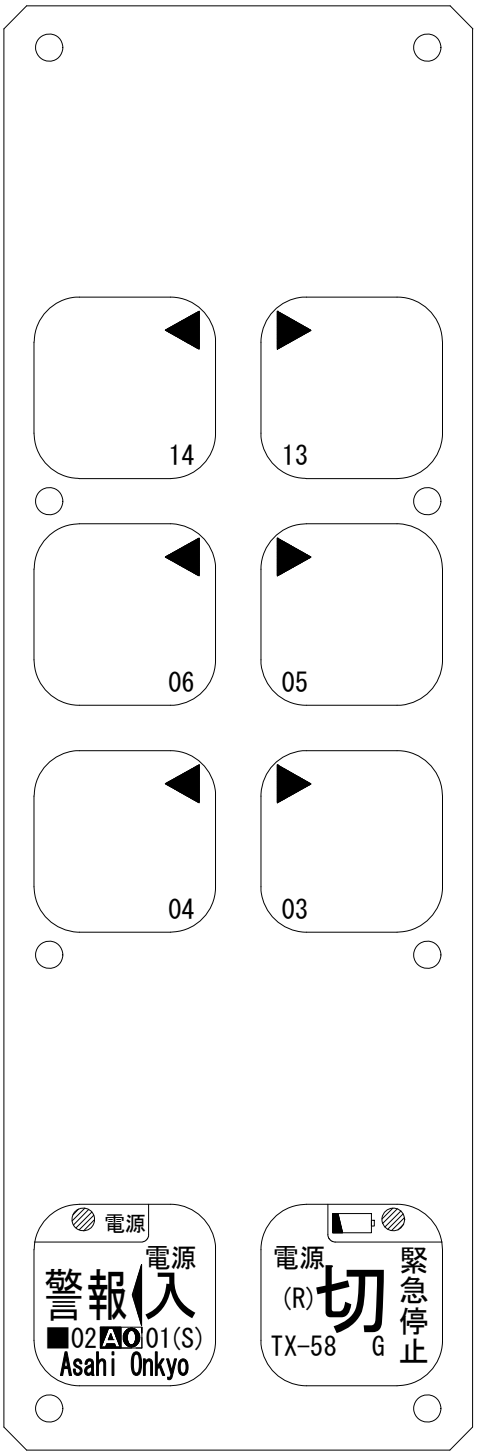

摘要						図番	８２６３１
材質			尺度	／	第三角法	図名	送信機オーダーパネル記入図
設計		製図	’12.05.22 福良	改図		検図	’12.05.22 ORM
						品名	スリムケーブレス5000G
						型式	ＴＸ－５８０　Ｇ

Asahi Onkyo

■ 受信機外形図

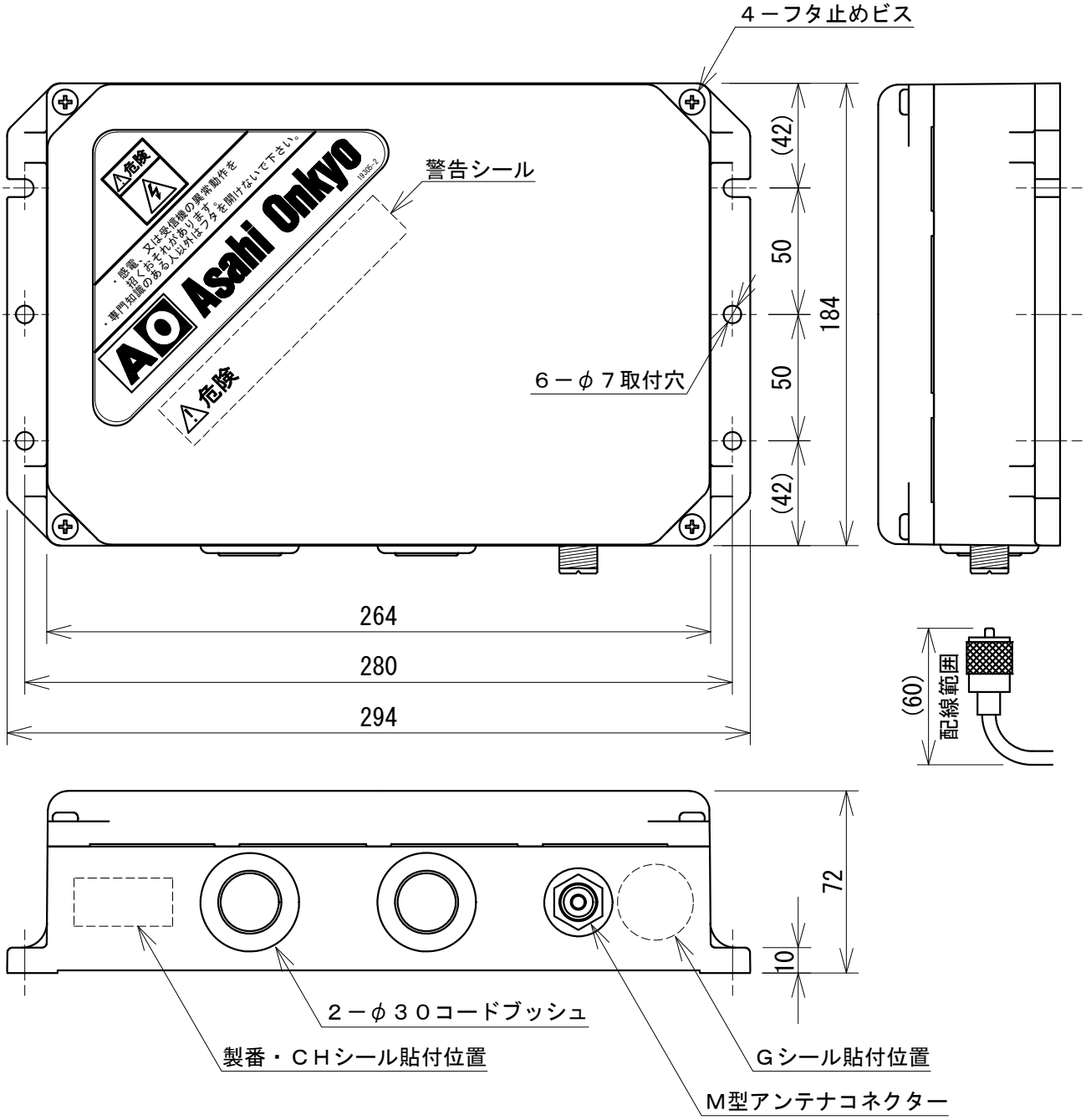

2	材質・色変更及び警告シール追加	ORM ’13.07.22
1	取付脚厚み追記 社名シール 注意マーク形状変更、尺度変更及び追記	ORM ’12.12.20

摘要	ミディアムグレー色(ﾏﾝｾﾙN6・N5)				単位：mm			図番	７９７３３
材質	ＰＰ－ＧＦ２０＋ＳＵＳ繊維		尺度	２／５	第三角法			図名	受信機外形図
設計		製図	’12.05.17 福良	改図	’13.07.22 福良	検図	’12.05.17 ORM	品名	ｽﾘﾑケーブレス5000G
								型式	ＲＸ－３３００Ｇ

Asahi Onkyo

■ 受信機端子台配置図（標準用）

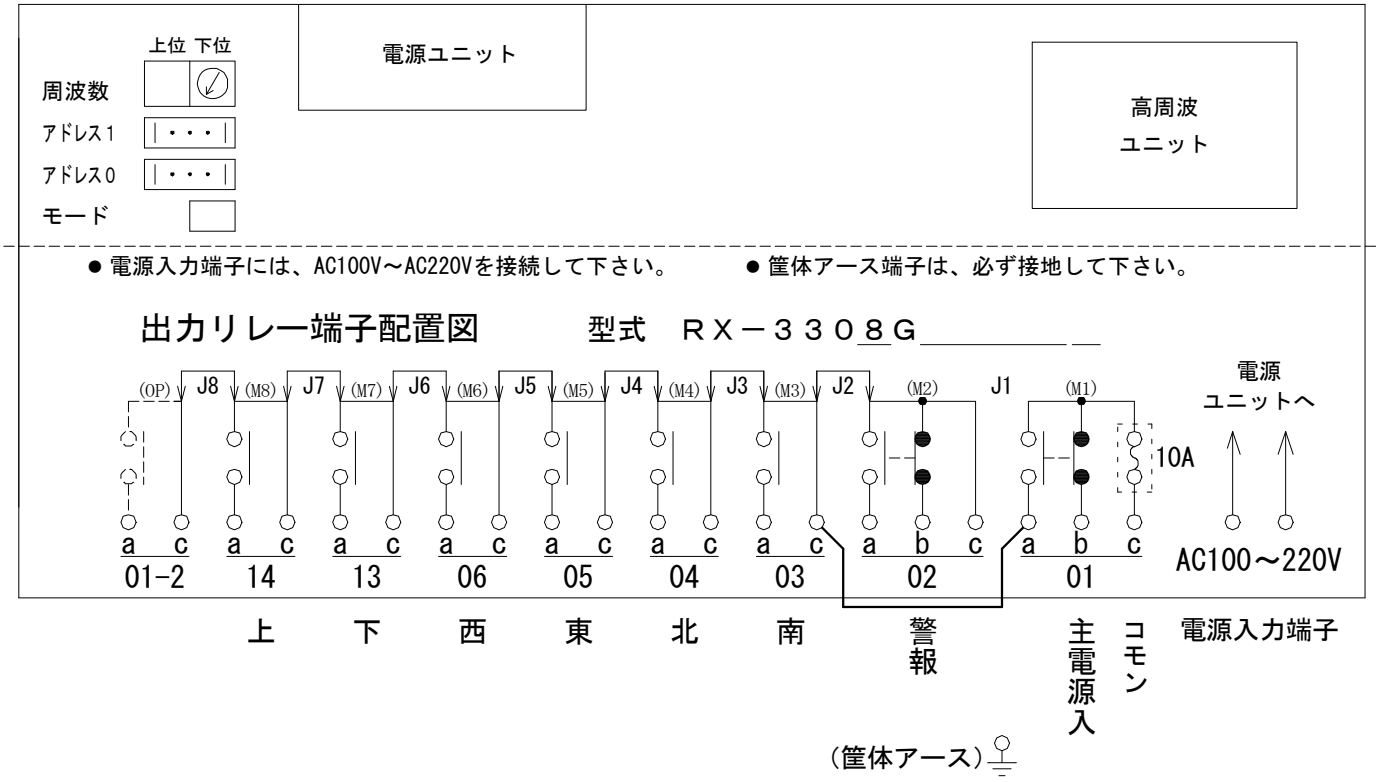

注1. J1～J8 はジャンパー線です。現物では端子台脇にあります。
DC、AC混在等、出力を２系統に分離するときは必要に応じて切断して下さい。
注2. 回路のマイナスはケースと直流的に分離されています。
注3. リレー接点部が点線になっている所は、リレーを実装していません。

⚠ 注意 ● **本機は筐体アースが必要です。**必ず接地してご使用下さい。
● 主電源入リレーの01cにコモン線を接続してご使用下さい。

2	１mW増波ＣＨ型との共用図面化	ORM	’15.05.26
1	インターリブＣＨ追加型に変更	ORM	’12.09.27

摘要					単位：mm			図番	７９６４８
材質				尺度	／			図名	受信機端子台配置図
設計		製図	’12.05.22 福良	改図	’15.05.26 福良	検図	’12.05.22 ORM	品名	スリム ケーブレス5000G
								型式	ＲＸ－３３００Ｇ

Asahi Onkyo

操　作　信　号　対　応　表

型　式　ＲＣ－５８０８Ｇ＿＿

送信機パラメータ　Ｔ０２Ｚ０００１Ａ　モード　３　受信機パラメータ　Ｒ０２Ｚ０００１　モード　３－０

１．インターロック
　　０３－０４　，　０５－０６　，　１３－１４　，　－　，　－
　　－　，　－　，　－　，　－　，　－
２．優先モード　＞　＞　＞　＞　＞
３．フリーな信号
　　０２，　，　，　，　，
４．リレー対応表

操作名称	南	北	東	西	下	上		
操作信号	０３	０４	０５	０６	１３	１４		
ＯＮ	０３	０４	０５	０６	１３	１４		
する								
リレー								

操作名称							警報	電源入
操作信号							０２	０１
ＯＮ							０２	０１
する								
リレー								

５．ニュートラルインターロック
　　送信機：■全て有り／□全てなし／□一部なし　　受信機：■全て有り／□全てなし／□一部なし
　　一部なしの場合：　送信機（　　）　受信機（　　）
６．オートオフ　■　全て有り　／　□　全てなし　／　□　一部なし（　，　，　は対象外）
７．送信機トグル保持信号と解除信号
　　保持する信号　＿＿，＿＿，＿＿，＿＿，＿＿
　　解　除　信　号　＿＿，＿＿，＿＿，＿＿，＿＿
８．送信機後押し保持信号と解除信号
　　保持する信号　＿＿，＿＿，＿＿，＿＿，＿＿
　　解　除　信　号　＿＿，＿＿，＿＿，＿＿，＿＿
９．受信機トグル保持リレーと解除
　　保持するリレー　＿＿，＿＿，＿＿，＿＿，＿＿
　　解除は［01］OFFで自動解除　□　ＹＥＳ　／　□　ＮＯ
　　解　除　信　号　＿＿，＿＿，＿＿，＿＿，＿＿
１０．受信機後押し保持リレーと解除
　　保持するリレー　＿＿，＿＿，＿＿，＿＿，＿＿
　　解除は［01］OFFで自動解除　□　ＹＥＳ　／　□　ＮＯ
　　解　除　信　号　＿＿，＿＿，＿＿，＿＿，＿＿
１１．その他
　　「警報」押しボタンは「電源入」押しボタンと共用で、「電源入」操作後「警報」押しボタンとして機能します。

送・受信機の動作説明

送信機の動作説明（標準型８Ｇ参考例）

送信機の操作信号（０１～１４等の数字が信号の名称です）

標準品は押ボタンスイッチを押している間のみ動作します。

１．０３－０４（　南　－　北　）、０５－０６（　東　－　西　）、１３－１４（　下　－　上　）、
各々の組の中で同時に操作するとどちらも動きません。各組１操作で３組までの同時操作が可能です。
標準的には、上/下、東/西、南/北の各操作スイッチは１段押しが組み込まれています。
オプションで２段押しスイッチの装備も可能です。その場合は１段目が低速、２段目が高速となります。

２．０１（電源）
「電源ＯＮ」の信号です。
「電源入」ボタンを押すと同時に「電源」表示発光ダイオードが点灯して送信を開始します。
電源は一度入れると「電源ＯＮ」信号を連続的に送信し、「電源切／緊急停止」まで送信機側で保持します。
（電池が消耗しても電源切となります。又、無操作状態が約１０分間以上続くと自動的に電源切となる
オートオフ機能がついています。）

３．０２（警報）
「電源ＯＮ」の間、単独に操作することができます。
「警報」は「電源入」と共用で、「電源入」操作後「警報」ボタンとして機能します。

注１．操作のうちで「電源切／緊急停止」が最優先しますので、非常時には慌てず「電源切／緊急停止」として下さい。
受信機側では電波が途切れても、「電源切／緊急停止」と同様になります。この場合、一度全ての操作から手を放して
下さい。操作を１つでも行ったままではニュートラルインターロックが作動して主電源入リレーがＯＮしないからです。
他の無線妨害等により電波が届かなくなった場合や電池が切れた場合も同様です。

注２．全ての信号はニュートラルインターロックが掛かっていて、操作ボタンを押したままで電源をＯＮにすると信号はどれも
送信しません。送信機側では「電源」表示発光ダイオードが明暗交互に変化して状態を表示します。
原因を取り除くと、「電源」表示発光ダイオードの明るさは定常状態に戻り操作可能となります。

注３．電池が消耗すると、「▭」残量告知発光ダイオードが点灯し、電池容量の限界を警告します。
更に電池の消耗が進むと「▭」残量告知発光ダイオード及び「電源」表示発光ダイオードは消灯し、電源が切れます。

キャリアセンスについて

本機には、他の無線局から送信された同一周波数の電波を受信した場合、電波の送信を開始しないキャリアセンス
機能が装備されています。キャリアセンスが働いて送信できない場合は一旦、電源を切ってしばらく待ってから再度
電源入操作を再開して下さい。使用可能な空き周波数を探す時間は最大８秒間です。その間、送信機の「電源」表示
発光ダイオードは、１秒おきに２回の明暗交互表示となります。（周波数固定でもグループ追尾式でも同じです）

空き周波数が見つからなかった場合は、１秒おきに３回の明暗交互表示に切り替わります。

この状態になりますと、原因を取り除いても自動的には復帰しません。送信機の電源を一度「切」にして原因を
取り除くか、固定の場合は別のＣＨに変更するかグループ追尾式に変更し、グループ追尾式の場合はＣＨが空くのを
待つ等してから、電源の再投入を行って下さい。

受信機の動作説明（標準型８Ｇ参考例）

受信機のリレー出力例（０１～１４等の数字がリレーの名称です）

１．０３－０４（　南　－　北　）、０５－０６（　東　－　西　）、１３－１４（　下　－　上　）、
各々の組の中で同時に操作するとどちらも動きません。各組１操作で３組までの同時操作が可能です。

２．０１（主電源入）
「主電源入」のリレーです。送信機からの「電源入」信号(01)を受信している間、リレーはＯＮしています。

３．０２（警報）
「主電源入」リレーがＯＮの間、単独に操作することができます。

グループ追尾式とニュートラルインターロック機能における注意事項

○通常　受信機はグループ追尾式に設定していますので、受信機は常に送信機の電波をサーチしています。そのため、送信
機の「電源入」から受信機の周波数がロックするまでの時間は、送信機の電波発射とのタイミングによってバラつきます。
受信機側としては、５波グループ追尾式の場合　最長１秒、１９波追尾式の場合　最長４秒、２９波追尾式の場合　最長
６秒　必要とするタイミングになる場合が考えられます。
言い換えますと、送信機の「電源入」ボタンをＯＮしてから受信機のリレーがＯＮするまでの最長時間は、送信機の電波
発射までの　最長８秒を加えて、約９秒（５波）、約１２秒（１９波）、約１４秒（２９波）となる場合があります。
（空きＣＨがどこかにあった場合）

○送信機から電波が発信されてから受信機のリレーがＯＮするまで、上記のように時間がかかる場合があります。この間に
送信機の操作ボタンを押し続けた場合、リレーが動作できる時間に達しても受信機側のニュートラルインターロックが
作動してリレーはどれも動きません。この場合は、操作ボタンから手を離して下さい。ニュートラルインターロックは
解除され、操作可能となります。

AO

■ 充電アダプター外形図

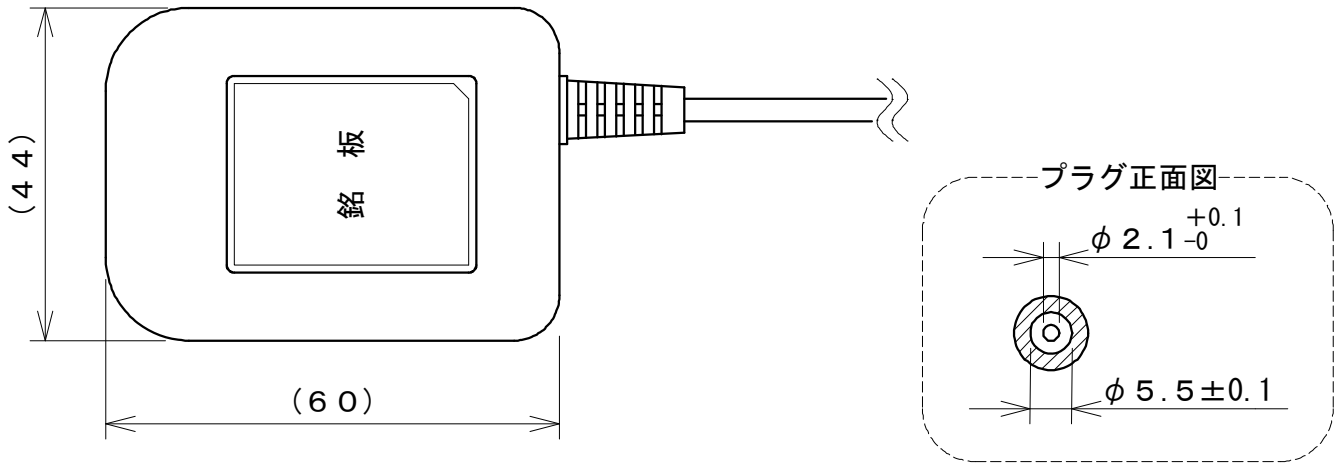

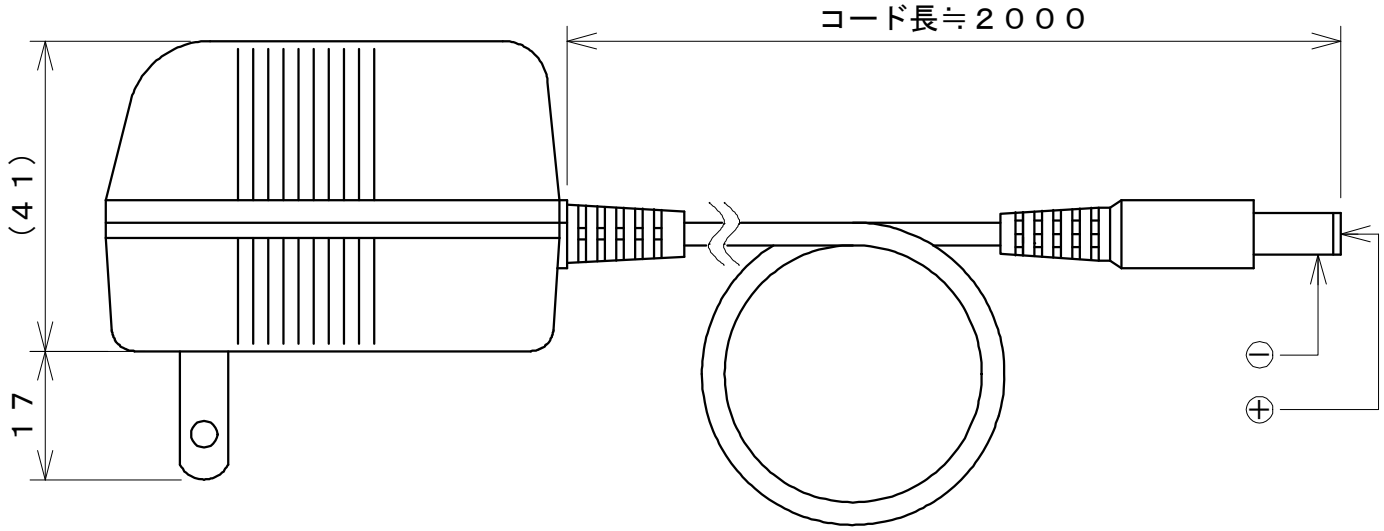

入力　ＡＣ１００Ｖ　５０／６０Ｈｚ、１.１ＶＡ

出力　ＤＣ１１Ｖ　５０ｍＡ（無負荷≒ＤＣ１８Ｖ）

重量　１８０ｇ

PSE　電気用品安全法　ＰＳＥ取得済

（注）防水仕様ではありません。
水に濡らさないで下さい。

								△	
								△	
摘要	ＰＳ－３０５の後継機				単位：mm			図番	３５７２９
材質	コードはAWG18		尺度	１／１	第三角法			図名	外形図
設計		製図	’11.04.01 福良	改図		検図	’11.04.01 ORM	品名	充電アダプター
								型式	ＰＳ－３０６

AO

■ 電池パック外形図

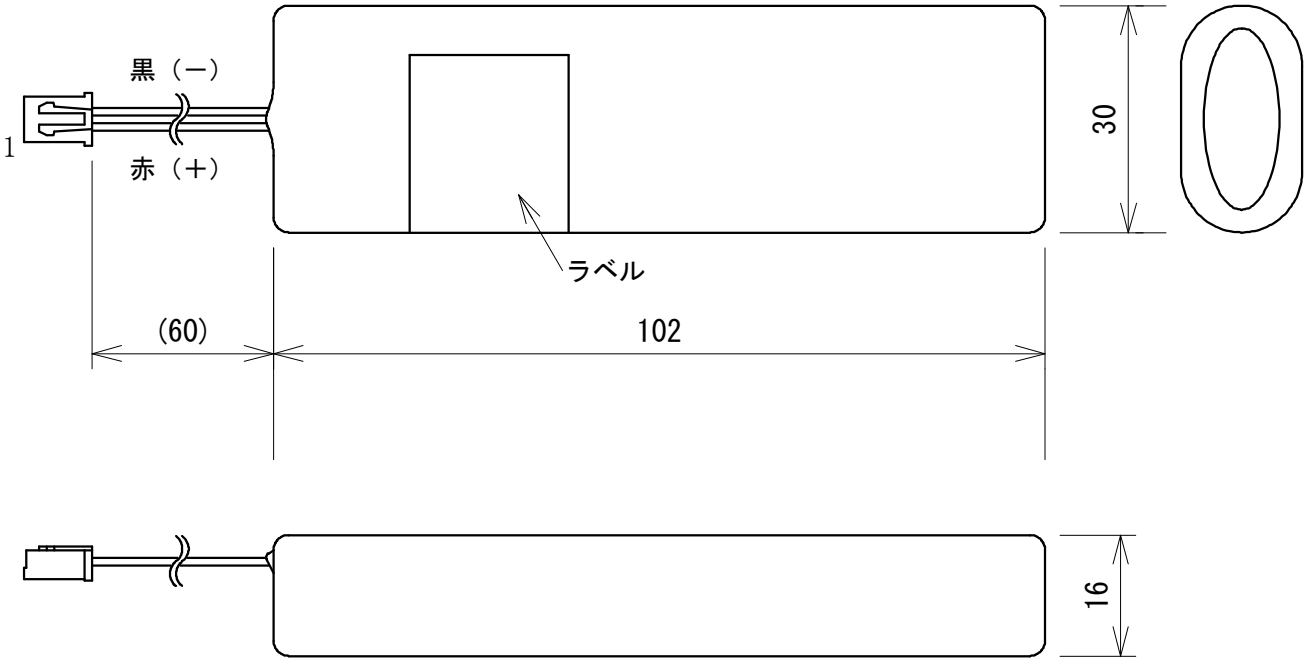

電池寸法：１０２×３０×１６

４．８Ｖ　７００ｍＡｈ

※ポリスイッチ入り

2	ﾎﾟﾘｽｲｯﾁ入りに変更の為、型式変更 NB-4070→NB-4071 ORM	'10.03.25
1	適要にTX-5700G追記 ORM	'09.09.04

摘要	TX-5700/5800用					単位：mm		図番	７１７３０
材質	充電式電池			尺度	／	第三角法		図名	外形図
設計		製図	'04.05.26 福良	改図	'12.03.01 福良	検図	'04.05.26 ORM	品名	電池パック
								型式	ＮＢ－４０７１

Asahi Onkyo

AO

■ シリコンカバー外形図

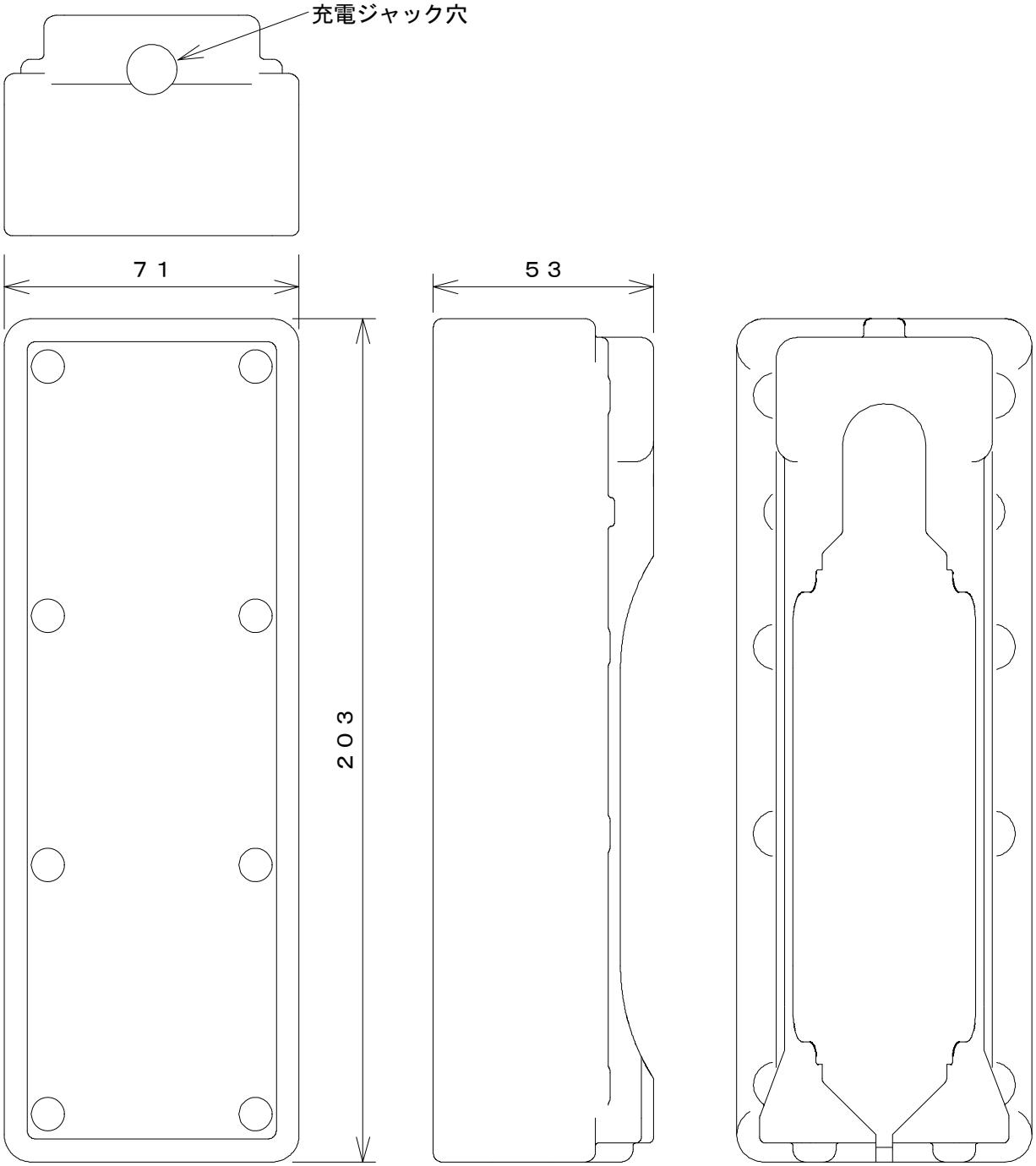

※寸法は参考値

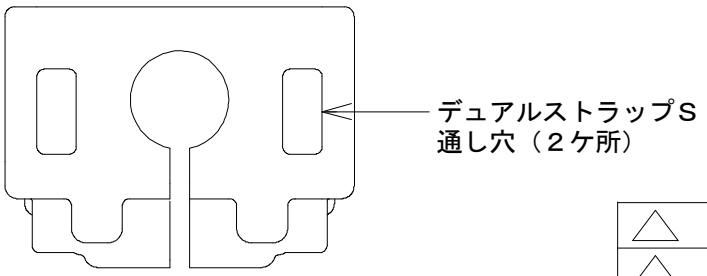

摘要	TX-5800用					単位：mm		図番	８２７３７
材質	透明シリコンゴム		尺度	／		第三角法		図名	外形図
設計	’19.05.14 UDS	製図	’19.05.14 OCT	改図		検図	’19.05.14 ORM	品名	シリコンカバー
								型式	ＧＣ－５８００

Asahi Onkyo

■ リレー外形図

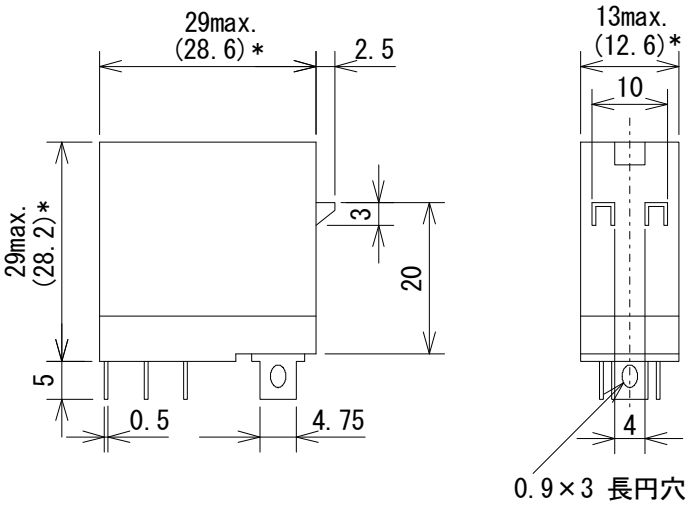

接点構成　１Ｃ接点
接触機構　シングル接点

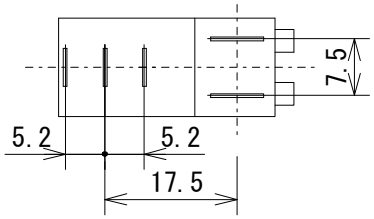

＊平均寸法です

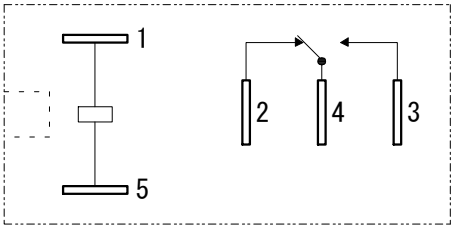

端子配置/内部接続
（ＢＯＴＴＯＭ　ＶＩＥＷ）

接点(最大値)		ＡＣ ３８０Ｖ １０Ａ、ＤＣ １２５Ｖ １０Ａ		
接点(定　格)	抵抗負荷	ＡＣ ２５０Ｖ １０Ａ ＤＣ ３０Ｖ １０Ａ	１０万回以上	（ＡＣ ２５０Ｖ/３.７Ａ） （ＤＣ ３０Ｖ/３.７Ａ）
	誘導負荷	ＡＣ ２５０Ｖ ７.５Ａ ＤＣ ３０Ｖ ５Ａ	１０万回以上	（ＡＣ ２５０Ｖ/２.３Ａ） （ＤＣ ３０Ｖ/１.４Ａ）
		＊ 開閉頻度 １８００回／ｈ		（ ）内は低減負荷の場合の参考値
	最小負荷(参考値)	ＤＣ ５Ｖ １００ｍＡ（Ｐ水準）		

接点電流の最大値	抵抗負荷	ＡＣ	１０Ａ、ＤＣ １０Ａ
	誘導負荷	ＡＣ	１０Ａ（ｃｏｓφ＝０.４）
		ＤＣ	１０Ａ（Ｌ/Ｒ＝ ７ｍｓ）
開閉容量の最大値	抵抗負荷	ＡＣ ２５００ＶＡ ＤＣ ３００Ｗ	
	誘導負荷	ＡＣ １８７５ＶＡ（ｃｏｓφ＝０.４）	
		ＤＣ １５０Ｗ （Ｌ/Ｒ＝ ７ｍｓ）	

耐久性	機械的耐久性	２０００万回以上 （接点無負荷、開閉頻度 １８０００回／ｈ）
	電気的耐久性	１０万回以上（定格負荷、開閉頻度 １８００回／ｈ）

3	最小負荷追記、定格部表記見直し	ORM	'15.11.10
2	端子配置／内部接続の図訂正	ORM	'14.04.25

摘要	オムロンリレー Ｇ２Ｒ－１－Ｓ ＤＣ１２Ｖ			単位：ｍｍ		図番	７１７１３
材質		尺度	／	第三角法		図名	外形図
設計		製図	'97.12.08 PVF	改図	'15.11.10 福良	検図	'02.06.28 PYX	品名	リレー
								型式	Ｇ２Ｒ－１－Ｓ

AO

■ デュアルストラップＳ外形図

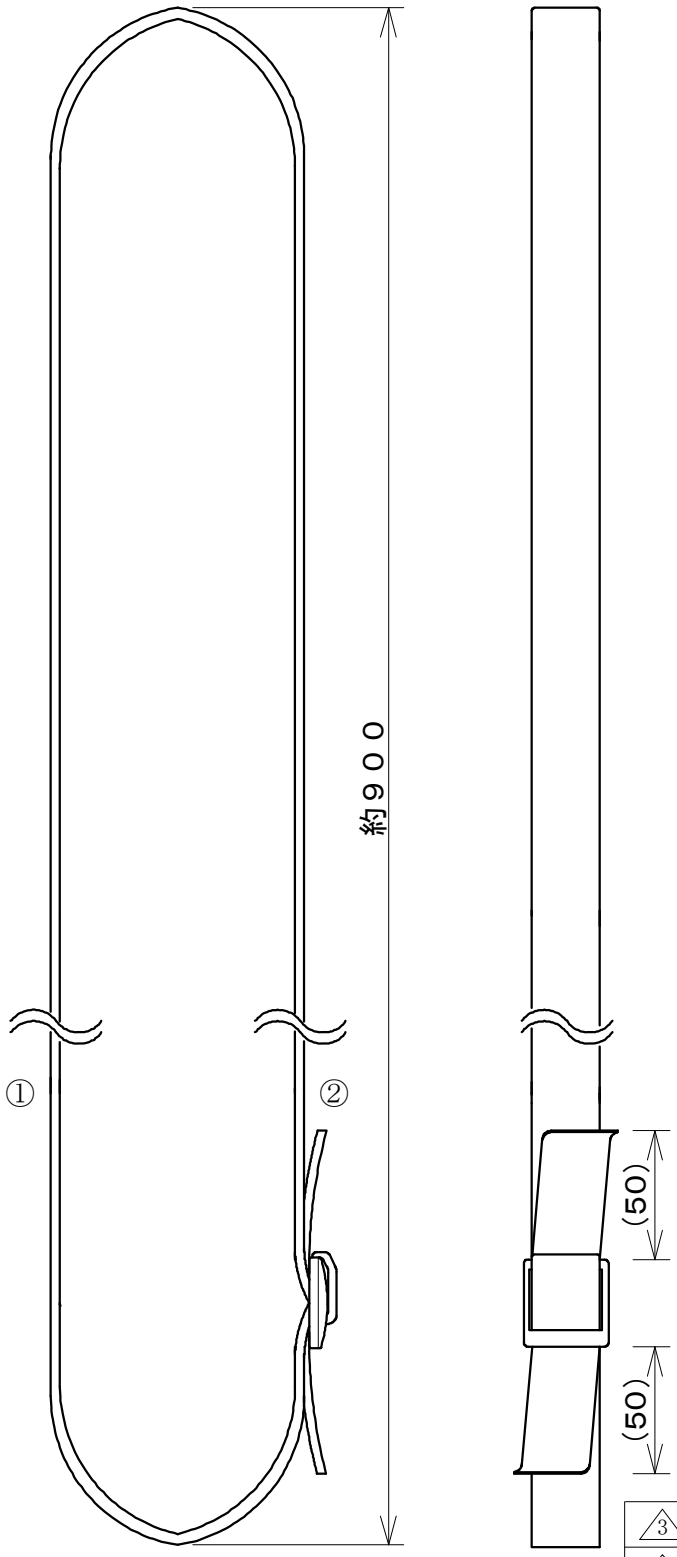

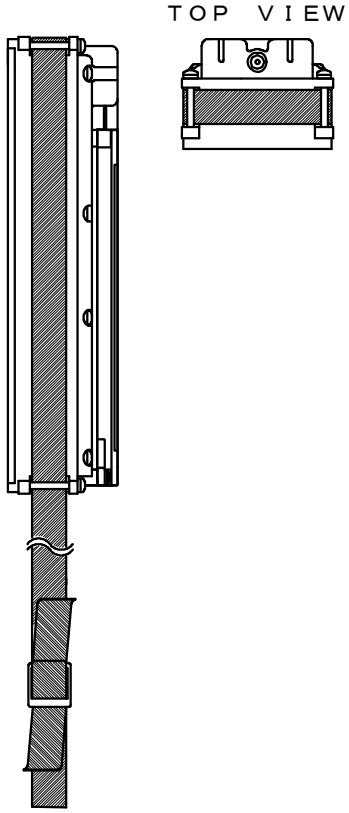

ストラップ止め方例

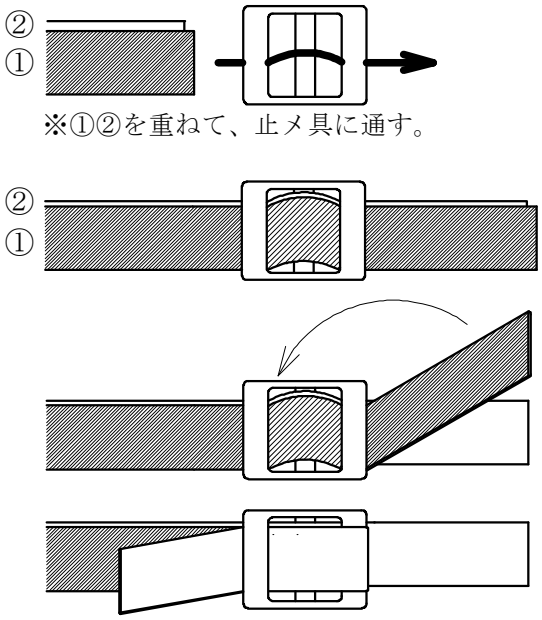

3	ストラップ幅寸法追記	ORM	'12.11.28
2	材質訂正（ＰＰベルト→ナイロン）	ORM	'09.11.05

摘要	TX-5700/5800用							図番	７１７２９
材質	ナイロン、全長2000	尺度	／	第三角法				図名	外形図
設計		製図	'04.05.26 福良	改図	'12.11.28 福良	検図	'04.05.26 ORM	品名	デュアルストラップＳ
								型式	ＳＳ－２０００

Asahi Onkyo

■ ロッドアンテナ外形図

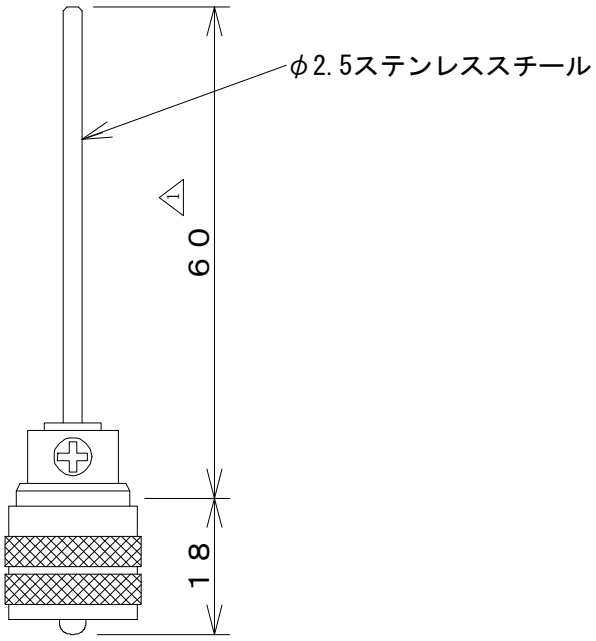

								△	
								△1 エレメント長、型式変更(65→60)	ORM ’05.07.08
摘要	特小受信機用（１２００MHｚ帯）				単位：mm			図番	６６７２２
材質	φ2.5ステンレススチール	尺度	／		第三角法			図名	外形図
設計		製図	’04.09.03 福良	改図	’11.11.10 福良	検図	’04.09.03 ORM	品名	ロッドアンテナ
								型式	ＬＡ－０６０

A0

■ マウントキット外形図（オプション）

ロッドアンテナ（ＬＡ－０６０）は含まれません。
受信機本体の付属品です。

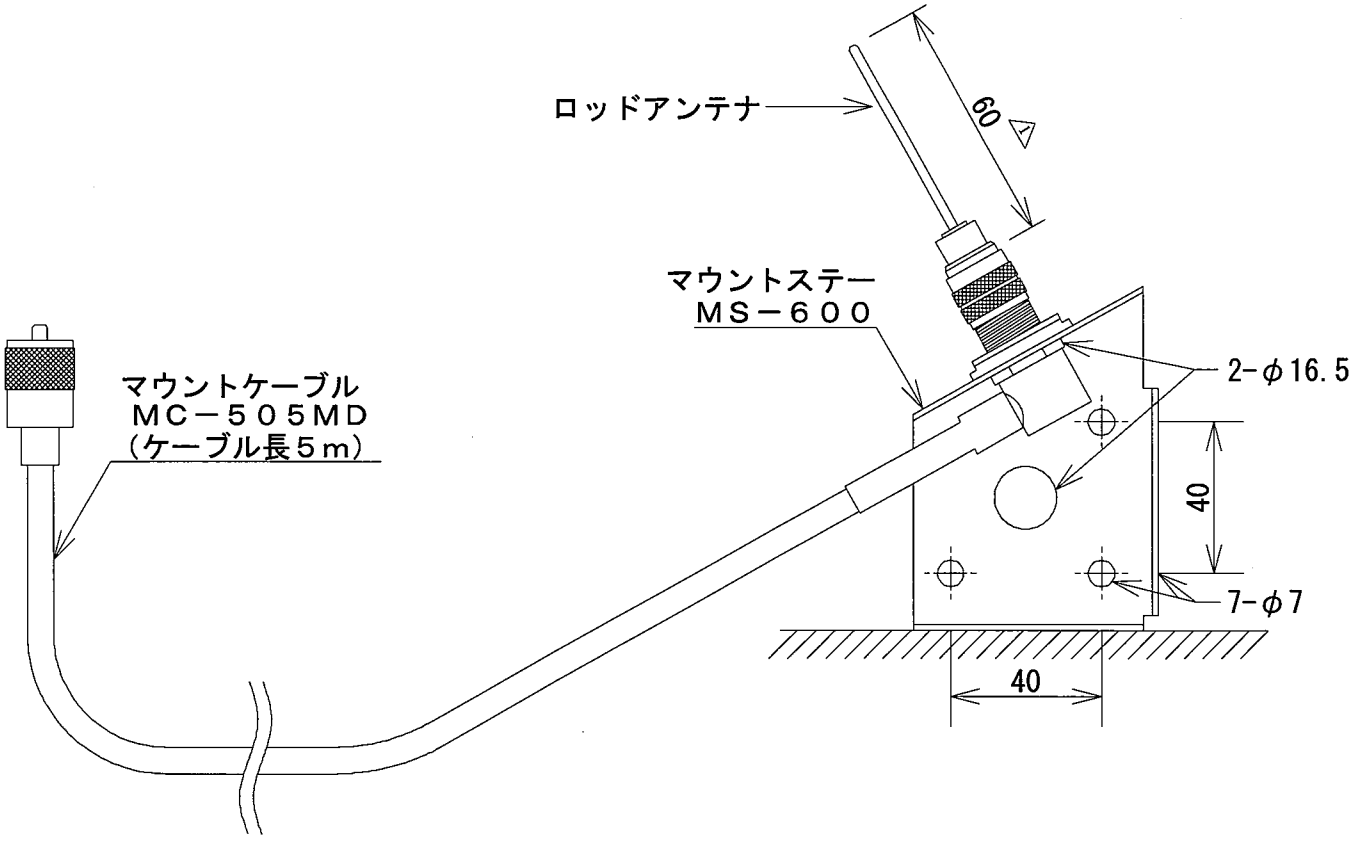

2	同軸ケーブルを5C-FV→5D-FBに変更し、型式変更	ORM	'05.08.04
1	ロッドアンテナ部変更	ORM	'05.07.08

摘要	特小受信機用（１２００ＭＨｚ帯）			単位：mm		図番	６６７２３
材質		尺度	１／２	第三角法		図名	外形図
設計		製図	'04.09.03 福良	改図		検図	'04.09.03 ORM	品名	マウントキット
								型式	ＭＫ－５０５ＭＤ

Asahi Onkyo

AO

■ ソフトケース外形図（オプション）

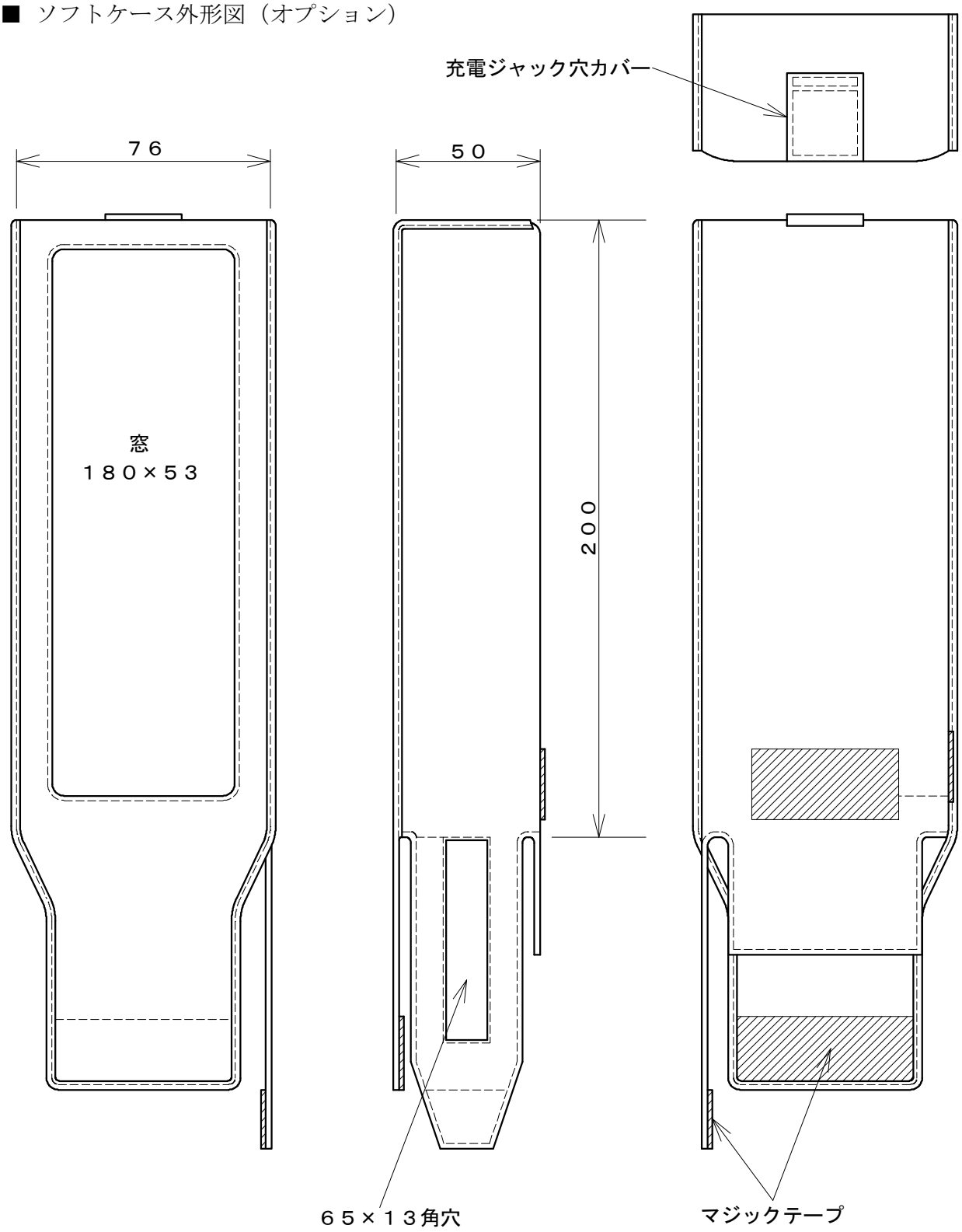

※寸法は参考値

5	ポリウレタンに変更	ORM	’16.10.12
4	充電ｼﾞｬｯｸ穴ｶﾊﾞｰ位置変更及び外形見直し	MMD	’15.02.09

摘要	TX-5800/5700用			単位：mm		図番	７１７２８
材質	合成皮革(ﾎﾟﾘｳﾚﾀﾝ)	尺度	／	第三角法		図名	外形図
設計		製図	’04.05.06 福良	改図	’16.10.12 福良	検図	’04.05.06 ORM	品名	ソフトケース
								型式	ＳＣ－５７００

Asahi Onkyo

AO

■ 急速充電器外形図（オプション）

○ 寸 法 重 量　　５２×７６×２９　１６０ｇ
○ 使用温度範囲　　０℃～４０℃
○ 定 格 入 力　　２０W以下
○ 電　　源　　ＡＣ１００～２４０Ｖ　５０／６０Ｈｚ
○ 充 電 時 間　　ＤＣ４．８Ｖ　７００ｍＡｈの時　　９０分以下
　　１０００／１２００ｍＡｈの時　１２０分以下
○ 対 象 電 池　　充電式電池パック（１．２Ｖ×４）
　ＮＨＷ４－４０７０
　ＮＢ－４０７１／ＮＢＷ－４０７０／ＮＨＷ－４１２０
　ＣＢ－４１００
○ 充電プラグジャック極性　　⊕―◉―⊖
○ 充 電 方 式　　－△Ｖ制御充電方式

充電器　ＰＳＫ－１０１ＧＡ型

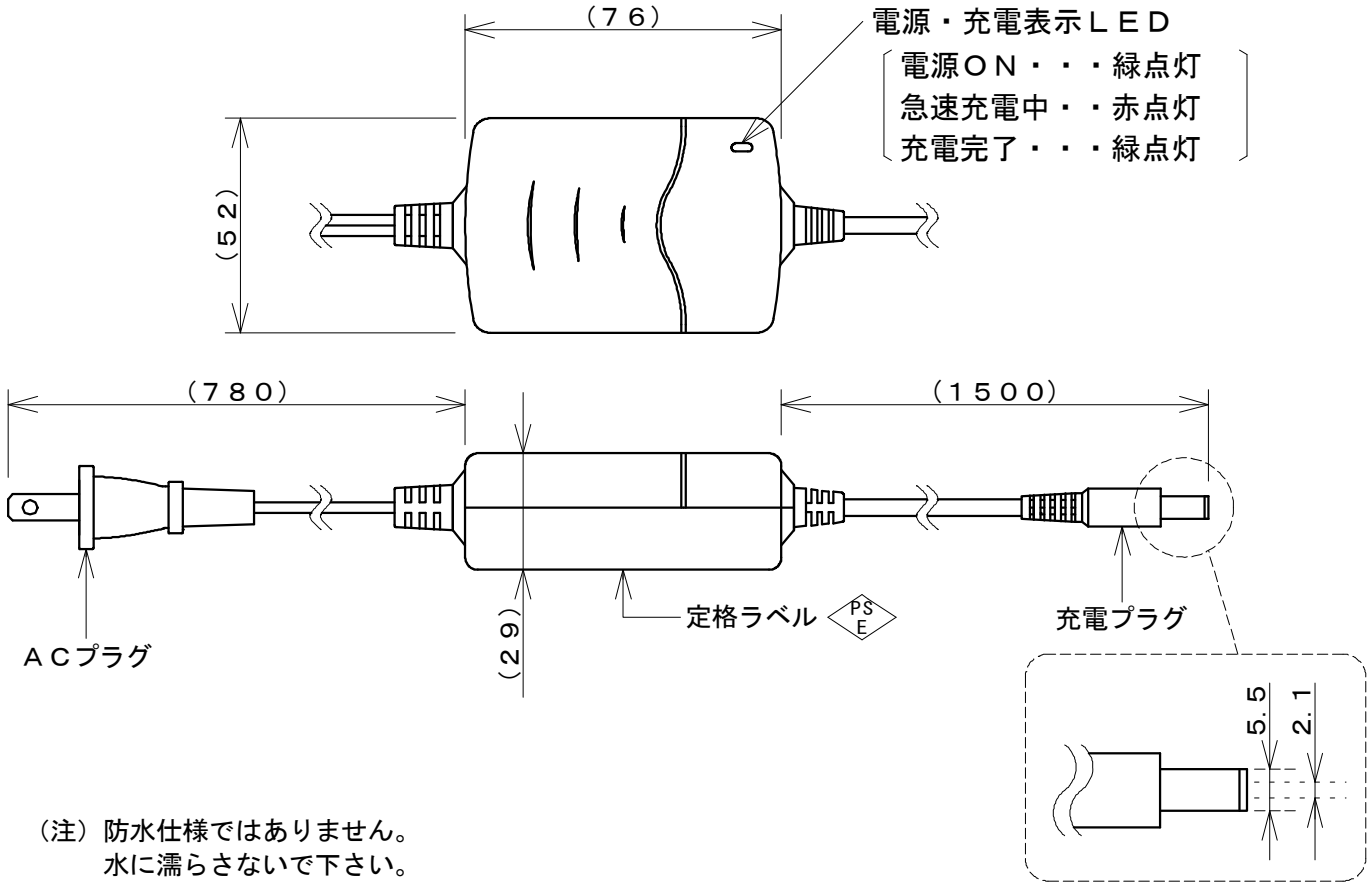

（注）防水仕様ではありません。
　　水に濡らさないで下さい。

摘要	充電式電池パック専用充電器			単位：mm		図番	３５７３８
材質	MODEL：3P10-N1012	尺度	／	第三角法		図名	外形図
設計		製図	’23.09.07 OCT	改図		検図	’23.09.07 ORM
品名	急速充電器						
型式	ＰＳＫ－１０１ＧＡ						

Asahi Onkyo

AO

■乾電池用電池ケース外形図（オプション）

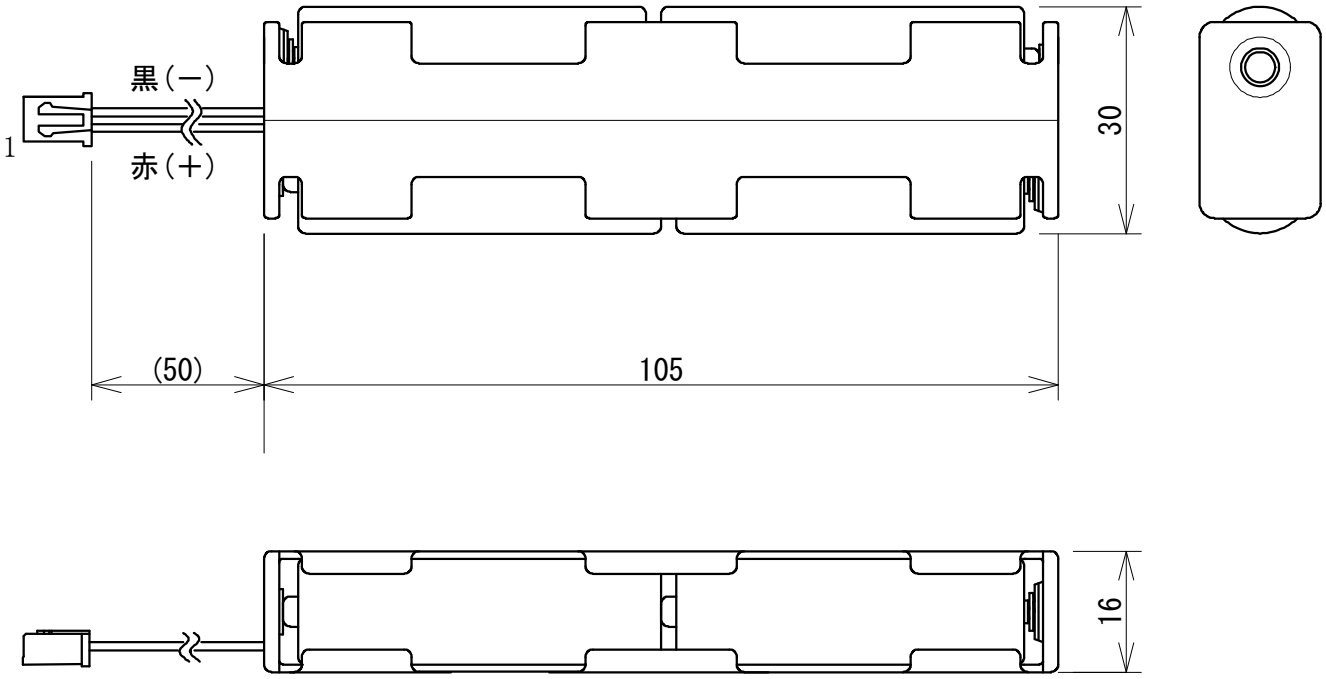

※電池が入った図になっていますが、電池は付属していません。

⚠ この電池ケースは、**乾電池専用** です。 **充電式電池は入れないで下さい。**

								△	
								△1 使用時の注意追記 ORM	'09.10.26
摘要	乾電池(JIS単３型４本)用、ケースのみ							図番	７１７２５
材質				尺度	／	第三角法		図名	外形図
設計		製図	'04.03.24 福良	改図	'16.06.01 福良	検図	'04.03.24 PYX	品名	乾電池用電池ケース
								型式	ＣＢ－４００

Asahi Onkyo

AO

■ 電池単体充電用カセットホルダー外形図（オプション）

（注）
ｹｰﾌﾞﾚｽﾐﾆ4300系の電池
（JB-4007とJB-607）は
充電出来ません。
充電すると重大な事故
になり危険です。
絶対充電しないで下さい。

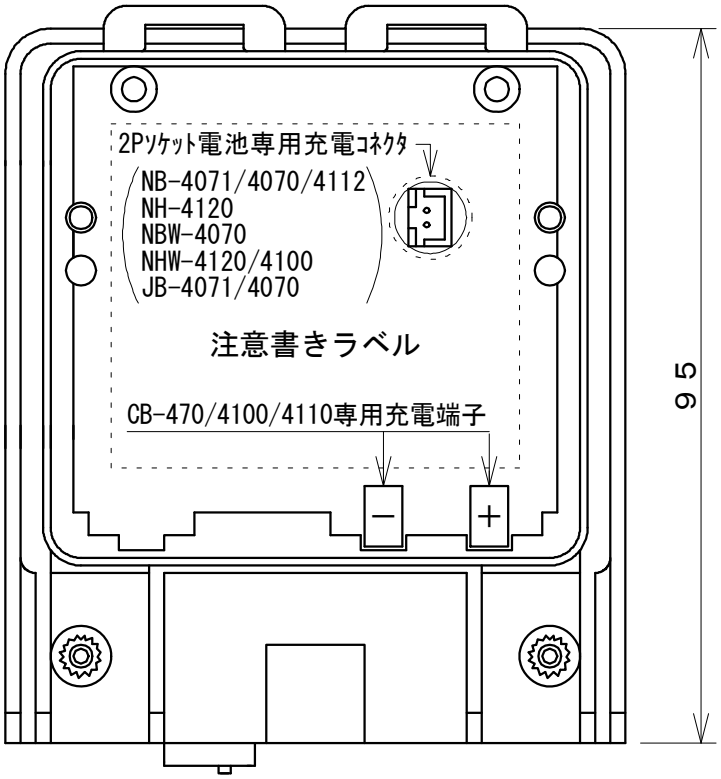

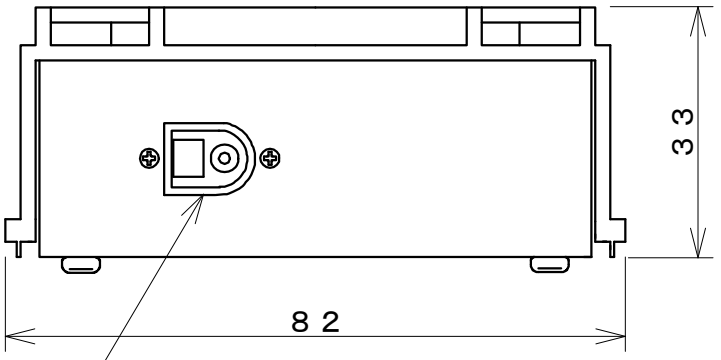

充電器接続用
充電ジャック（注１）

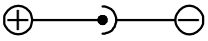

重量　約１２０g

注１．充電器は、当社製のＰＳ－１０００又はＰＳ－３００シリーズをお使い下さい。**（他社製は禁止です）**
注２．防爆用電池には原則として対応していませんので、 ＢＢ－４０４５／ＢＢ－４０６５ を充電する時は営業まで御相談下さい。
注３．防水仕様ではありません。水に濡らさないで下さい。

11	対象電池型式　NHW-4120追加	ORM	'15.09.28
10	対象電池型式　NH-4120追加	ORM	'14.08.28

摘要	ポリスイッチ入り							図番	３５７１６
材質				尺度	1／1	第三角法		図名	外形図
設計		製図	'04.05.26 福良	改図	'15.09.28 福良	検図	'04.05.26 ORM	品名	電池単体充電用カセットホルダー
								型式	ＢＴ－３Ａ

AO

■ ビニールケース外形図（オプション）

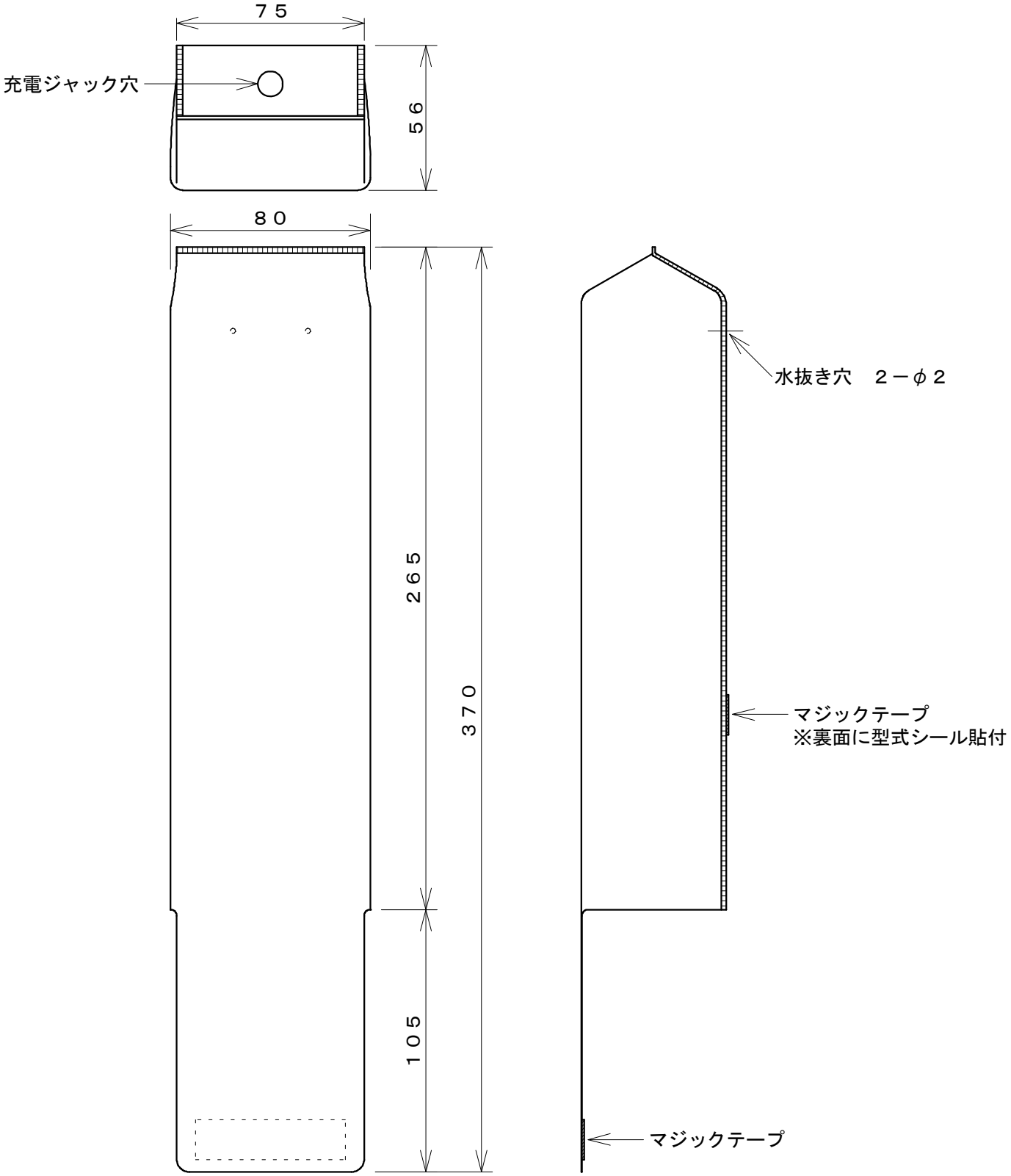

※寸法は参考値

2	マジックテープの色指定削除	ORM	’16.10.13
1	型式シールを追加	ORM	’13.11.05

摘要	TX-5700/5800用(ゴムプロテクター仕様)			単位：mm		図番	７１７６２
材質	透明ビニール t0.2	尺度	／	第三角法		図名	外形図
設計		製図	’12.03.01 福良	改図	’16.10.13 福良	検図	’12.03.01 ORM
						品名	ビニールケース
						型式	ＣＣ－５Ｐ００

Asahi Onkyo

AO

■ ゴムプロテクター外形図（オプション）

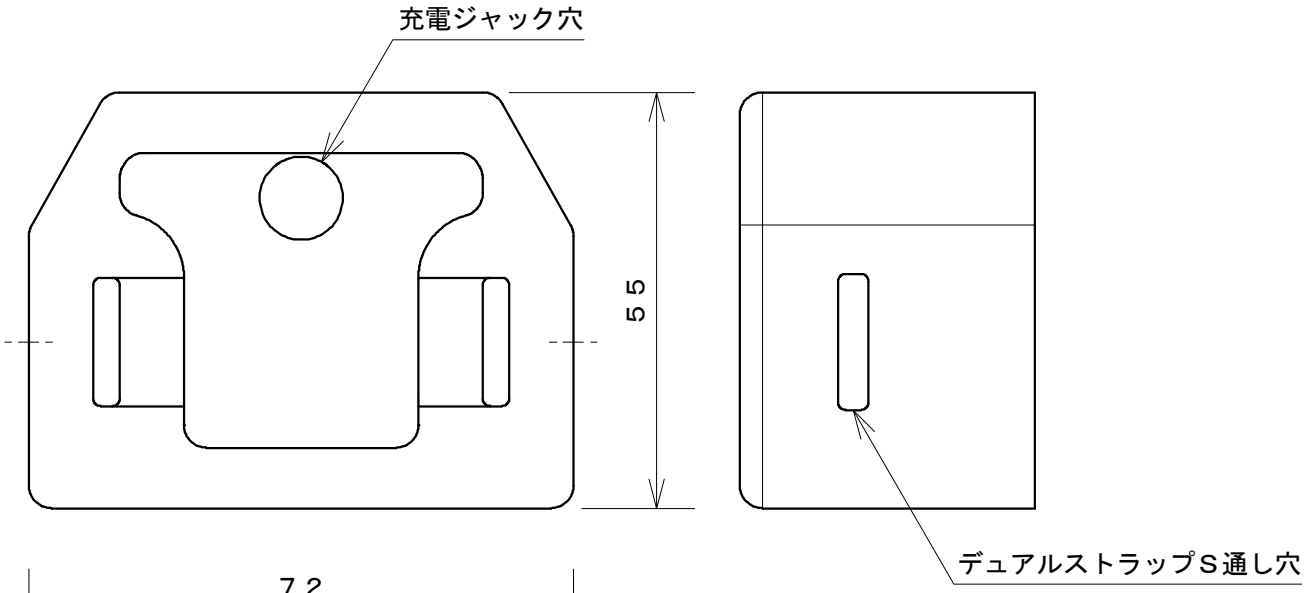

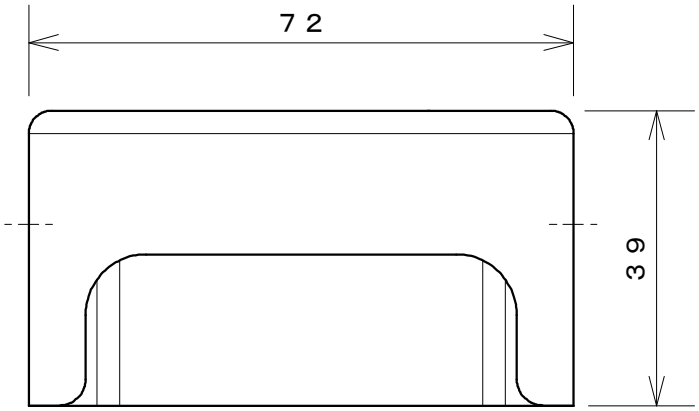

ゴムプロテクター装着例

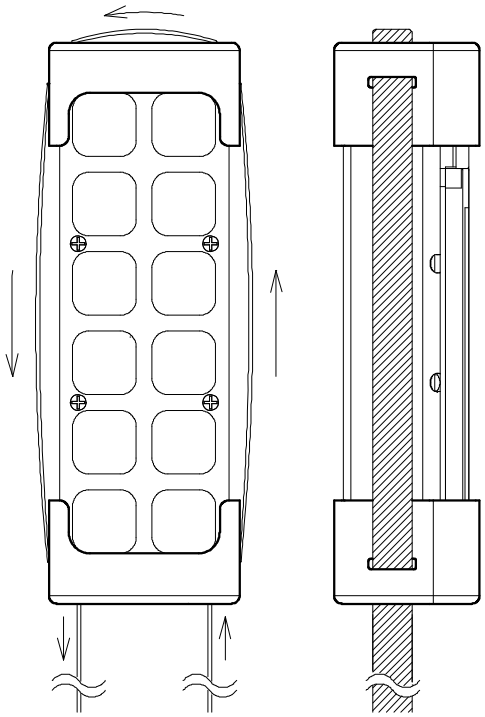

※ゴムプロテクターを被せてから
ストラップを通して下さい。

△							
△							
摘要	TX-5700/5800用（２ケ使い）			単位：mm		図番	７１７６０
材質	クロロプレンゴム60°	尺度	／	第三角法		図名	外形図
設計	’12.03.01 UDS	製図	’12.03.01 福良	改図		検図	’12.03.01 ORM	品名	ゴムプロテクター
								型式	ＧＰ－５７００

Asahi Onkyo

AO

■ ボタン変更シール外観図（オプション）

NS-3　　82325

上	上	下	下	東	西	南	北	微上	微上
上	上	下	下	東	西	南	北	微下	微下
微西	微西	微東	微東	微北	微北	微南	微南	起	伏
正	逆	前	後	開	閉	伸	縮	起	伏
正	逆	前	後	開	閉	伸	縮	運転	運転
左	左	右	右	出	出	戻	戻	停止	停止
電源 緊急停止 切	電源 緊急停止 切	警報 電源 入	警報 電源 入	高速 入/切	高速 入/切	照明 入/切	照明 入/切	吊	落
保持	解除	主上	主下	補上	補下	高上	高下	連	単
非停	照明	高速	低速	自動	手動	警報	警報	入	入
切	切								

緊急停止は赤文字

摘要					単位：mm		図番	８２７３０	
材質	ユポ白地 #80 ラミネート加工		尺度	／	第三角法		図名	外観図	
設計	’17.02.10 PXS	製図	’17.04.05 福良	改図		検図	’17.04.05 ORM	品名	ボタン変更シール
								型式	ＮＳ－３

△

△

Asahi Onkyo